<<ՇԻՆ-ԿՈՄՖՈՐՏ>> ՍՊԸ
ООО<<ШИН-КОМФОРТ>>
<<SHIN-KOMFORT>> LLC
ՔՊԼ-000572, 1-ին դաս

# <<ՇԻՆ-ԿՈՄՖՈՐՏ>> ՍՊԸ

# ՀՀ Երևան քաղաքի Կենտրոն վարչական շրջանի Միքայել Չայլախյան փողոցի թիվ 10/2 շենքի հարակից տարածքում ֆուտբոլի դաշտի վերակառուցման

## Աշխատանքային նախագիծ

## Հատոր 1 - Ճարտարապետաշինարարական մաս
## Արտաքին ինժերական ցանցեր

### Նախագծի կազմը

| | |
|---|---|
| Հատոր 1 | Ճարտարապետաշինարարական մաս Արտաքին ինժերական ցանցեր |
| Հատոր 2 | Նախահաշիվ, Ծավալաթերթ |

| | |
|---|---|
| Պատվիրատու՝ | Հայաստանի Հանրապետության Երևաի քաղաքապետարան |
| Կատարող՝ | <<ՇԻՆ-ԿՈՄՖՈՐՏ>> ՍՊԸ |
| Տնօրեն՝ | Վ. ԱՂԴԱԼՅԱՆ |

ԵՐԵՎԱՆ 2025թ

Անվանացանկ

| N | Անվանումը | | Ծանոթություն |
|---|---|---|---|
| 1 | 2 | 3 | 4 |
| 1 | Անվանացանկ , Բացատրագիր | ՃՇ-1 | |
| 2 | Գլխավոր հատակագիծ Մ 1:2000 | ՃՇ-2 | |
| 3 | Գլխավոր հատակագիծ Մ 1:500 | ՃՇ-3 | |
| 4 | Գոյություն ունեցող ֆուտբոլի դաշտի գլխավորհատակագիծ Մ 1:200 | ՃՇ-4 | |
| 5 | Գլխավոր հատակագիծ Մ 1:200 | ՃՇ-5 | |
| 6 | Գոյություն ունեցող ֆուտբոլի դաշտի քանդման աշխատանքներ Մ 1:200 | ՃՇ-6 | |
| 7 | Գլխավոր հատակագիծ Մ 1:200 | ՃՇ-7 | |
| 8 | Մարզահրապարակի ցանկապատման հատակագիծ Մ 1:100 | ՃՇ-8 | |
| 9 | Երեսպատման Հատակագիծ Մ 1:50 (Դրվագ 1) | ՃՇ-9 | |
| 10 | Աստիճանավանդակի կառուցման մասնագիր | ՃՇ-10 | |
| 11 | Շին կազմակերպում Մ 1:200 | ՃՇ-11 | |
| 12 | Շինարարության իրականացման ժամանակացույց | ՃՇ-12 | |

Երևան քաղաքի Կենտրոն վարչական շրջանի Միքայել Չալախյան փողոցի թիվ 10/2 շենքի հարակից տարածքում ֆուտբոլի դաշտի վերակառուցման էսքիզային նախագծի

## ԲԱՑԱՏՐԱԳԻՐ

Երևան քաղաքի Կենտրոն վարչական շրջանի Միքայել Չալախյան փողոցի թիվ 10/2 շենքի հարակից տարածքում ֆուտբոլի դաշտի վերակառուցումն :

Նախագծով նախատեսված է իրականացնել ֆուտբոլի ռետինե ծածկույթ 20մմ հաստ. : Նախատեսված է իրականացնել ֆուտբոլի դշտի համապատասխան ցանկապատ 4500մմ բարձրությամբ : նախագծով իրականացնել ֆուտբոլի դաշտին հարակից տարացքում գտնվող աստիճանահարթակի վերանորոգում և իրականացնել բազալտե սալիկների երեսպատում մասնակի հատվածքներում :

Մակերեսի չափը - 0.0321հա
Աստիճանավանդակ - 0.0015հա

Նախագիծը իրականացվել է ՀՀ-ում գործող նորմատիվատեխնիկական փաստաթղթերի պահանջների համաձայն, հաշվի առնելով պատվիրատուի նախագծման առաջադրանքը:

**ՀՀՇՆ** 30-02-2022- Տարածքի բարեկարգում
**ՀՀՇՆ** 31-04-2022- Տանիքներ - տանիքածածկեր
**ՀՀՇՆ** 13.01-2022- Գեոդեզիական աշխատանքները շինարարությունում
**ՀՀՇՆ** 20-05-2022- Շինարարական կոնստրուկցիաների պաշտպանությունը կոռոզիայից
**ՀՀՇՆ** IV13. 01-96- Քարե ամրանաքարե կոնստրուկցիաներ
**ՀՀՇՆ** 21-01-2014- Շենքերի - շինությունների հրդեհային անվտանգություն
**ՀՀՇՆ** 31-02-2022- Բնակելի շենքեր մաս II, անհատական բնակելի տներ

| | | | | | | |
|---|---|---|---|---|---|---|
| Տնօրեն | Վ. Աղդալյան | | ՀՀ Երևան քաղաքի Կենտրոն վարչական շրջանի Միքայել Չալախյան փողոցի թիվ 10/2 շենքի հարակից տարածքում ֆուտբոլի դաշտի վերակառուցման աշխատանքային նախագիծ | | | |
| ՆԳՃ | Վ. Ավետիսյան | | | | | |
| Նախագծեց | Տ. Հայրապետյան | | Ճարտարապետաշինարարական մաս | Փուլ | Թերթ | Թերթեր |
| Նախագծեց | Դ. Բաբայան | | | ԱՆ | ՃՇ-1 | 12 |
| ՆԳԿ | Ա. Պողոսյան | | Անվանացանկ, բացատրագիր | <<ՇԻՆ ԿՈՄՖՈՐՏ>> ՍՊԸ<br>ՔՊԼ 000572 | | |

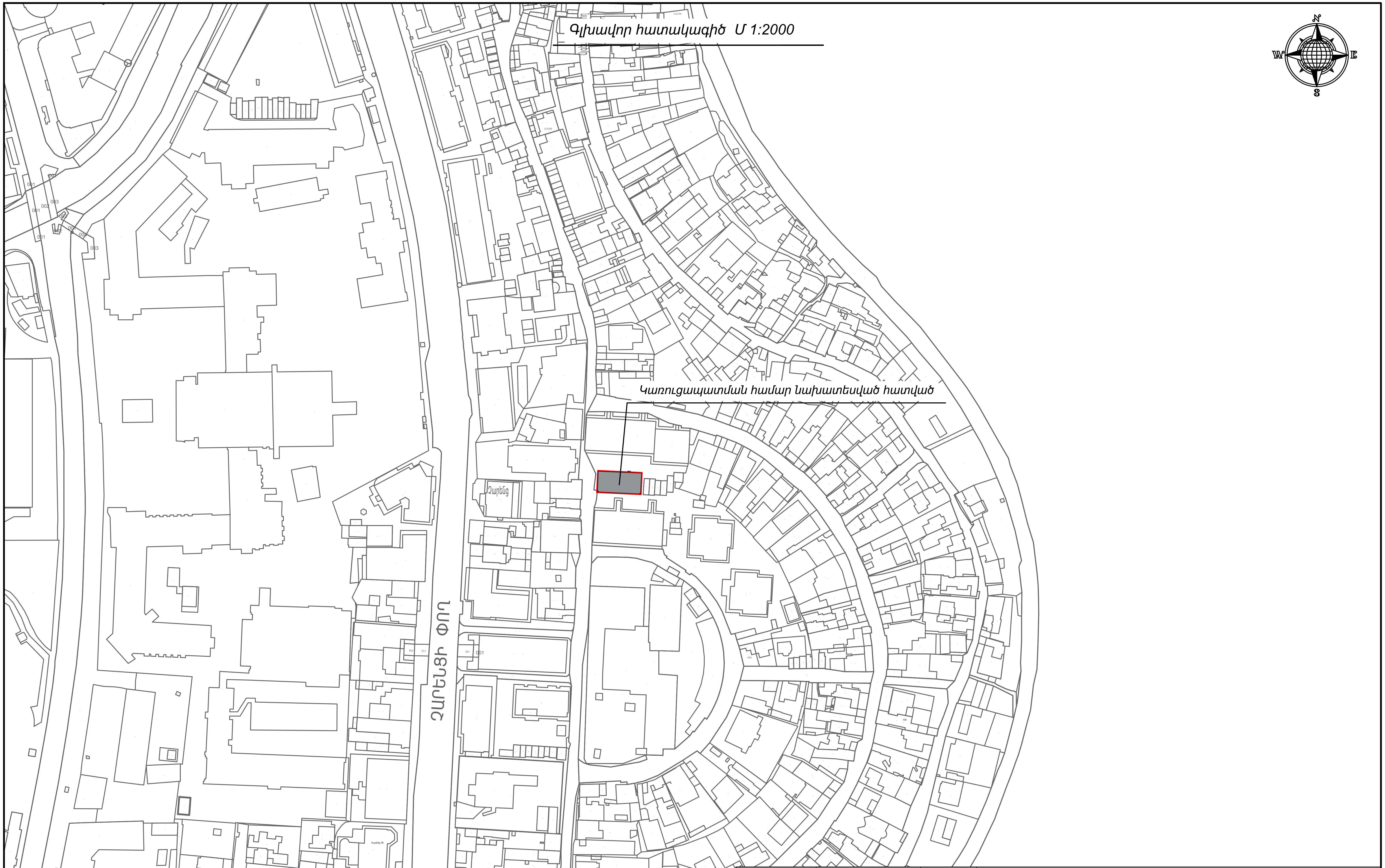


| | | | | | |
|---|---|---|---|---|---|
| Տնօրեն | Վ. Աղդայան | ՀՀ Երևան քաղաքի Կենտրոն վարչական շրջանի Միքայել Չայլախյան փողոցի թիվ 10/2 շենքի հարակից տարածքում ֆուտբոլի դաշտի վերակառուցման աշխատանքային նախագիծ | | | |
| ՆԳՃ | Վ. Ավետիսյան | | | | |
| Նախագծեց | Տ. Հայրապետյան | Ճարտարապետաշինարարական մաս | Փուլ | Թերթ | Թերթեր |
| Նախագծեց | Դ. Բաբայան | | ԱՆ | ՃՇ-2 | 12 |
| ՆԳԿ | Ա. Պողոսյան | Գլխավոր հատակագիծ Մ 1:2000 | <<ՇԻՆ ԿՈՄՖՈՐՏ>> ՍՊԸ ՔՊԼ 000572 | | |

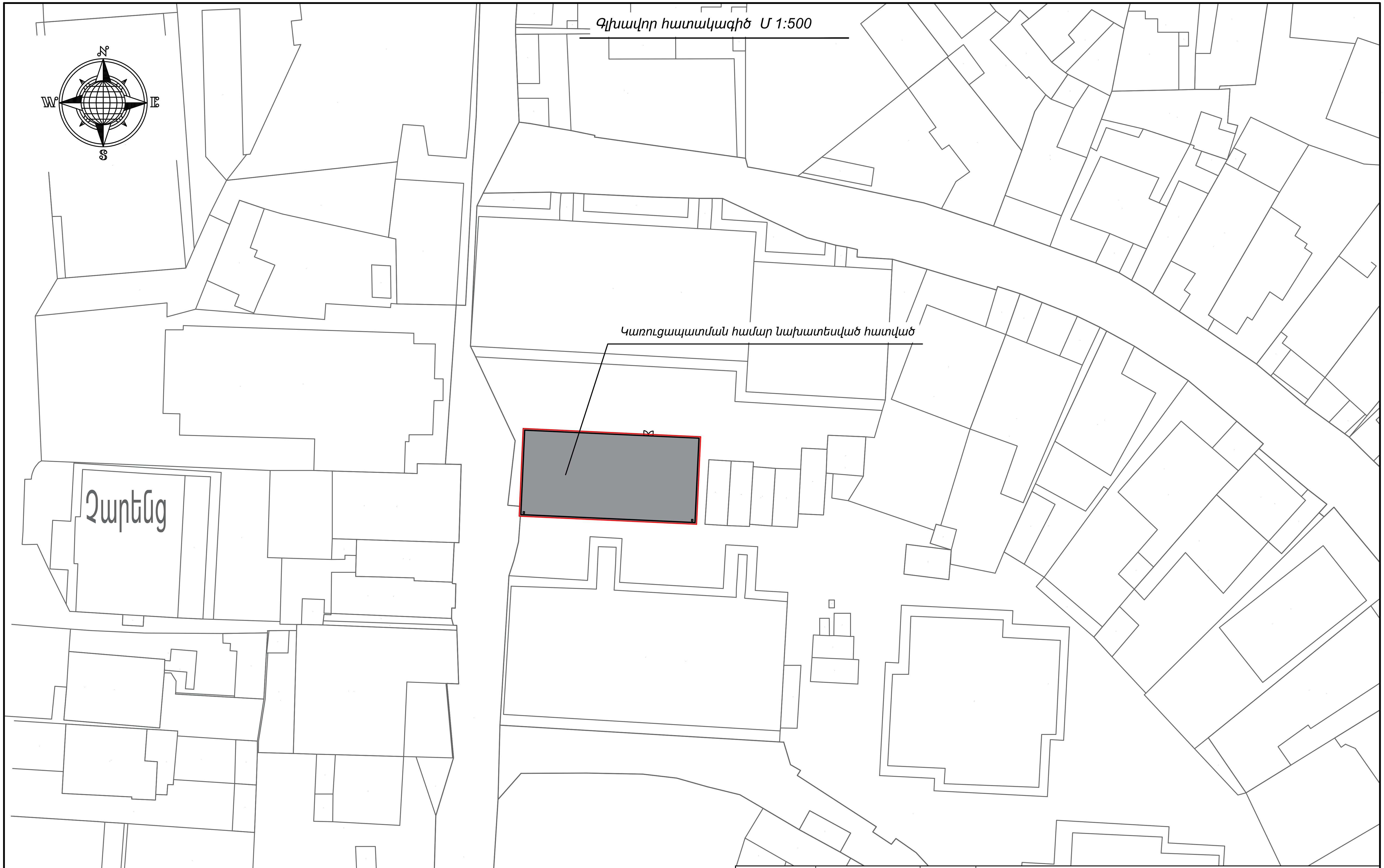


| | | | | | | |
|---|---|---|---|---|---|---|
| Տնօրեն | Վ. Աղդայան | | ՀՀ Երևան քաղաքի Կենտրոն վարչական շրջանի Միքայել Չալյախյան փողոցի թիվ 10/2 շենքի հարակից տարածքում ֆուտբոլի դաշտի վերակառուցման աշխատանքային նախագիծ | | | |
| ՆԳՃ | Վ. Ավետիսյան | | | | | |
| Նախագծեց | Տ. Հայրապետյան | | Ճարտարապետաշինարարական մաս | Փուլ | Թերթ | Թերթեր |
| Նախագծեց | Դ. Բաբայան | | | ԱՆ | ՃՇ-3 | 12 |
| ՆԳԿ | Ա. Պողոսյան | | Գլխավոր հատակագիծ Մ 1:1000 | <<ՇԻՆ ԿՈՄՖՈՐՏ>> ՍՊԸ ՔՊԼ 000572 | | |

# Գոյություն ունեցող ֆուտբոլի դաշտի գլխավոր հատակագիծ Մ 1:200

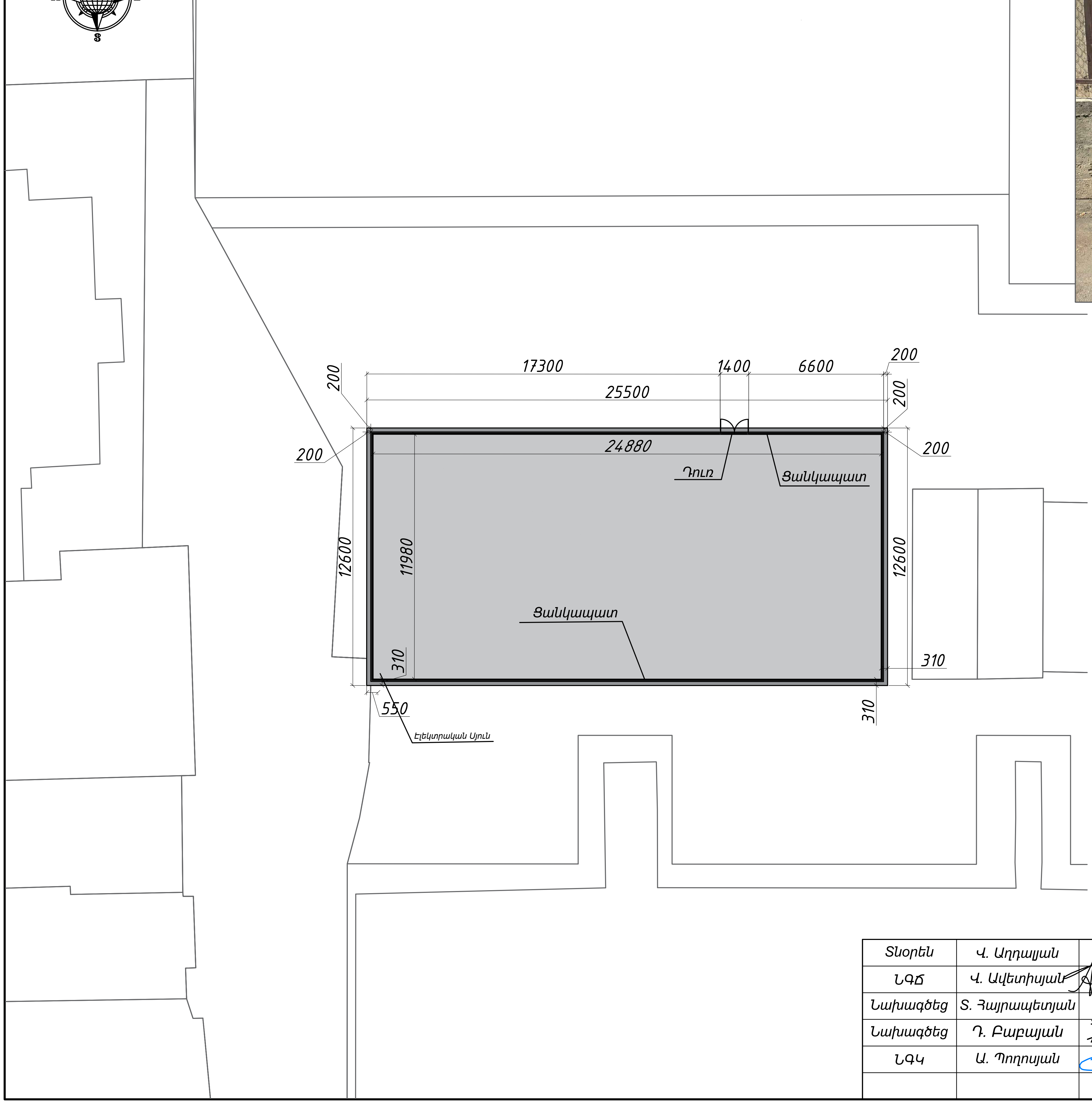


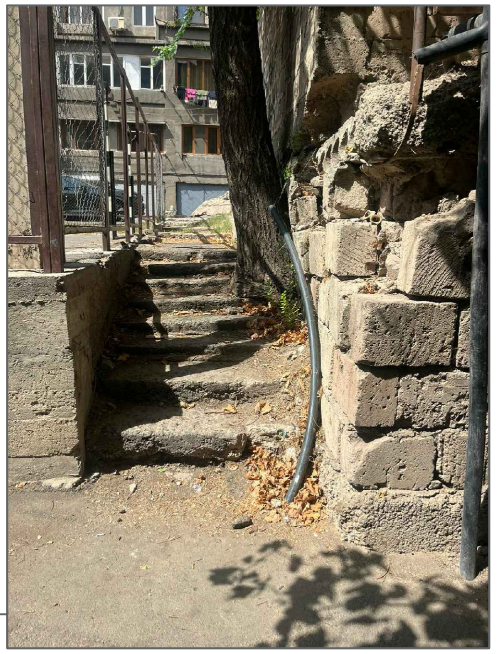

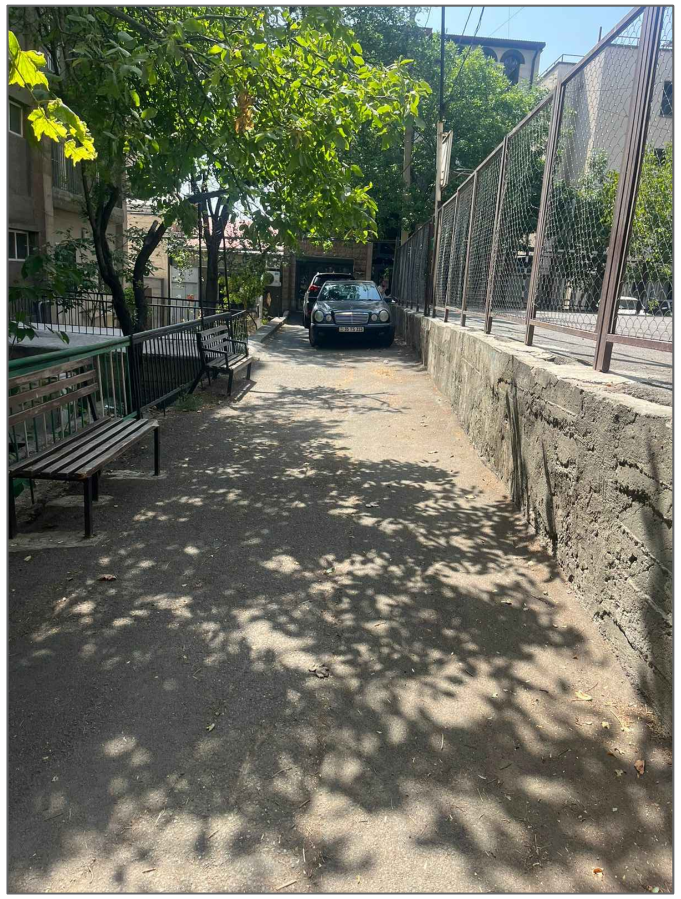

| | | | |
|---|---|---|---|
| Տնօրեն | Վ. Աղդալյան | | ՀՀ Երևան քաղաքի Կենտրոն վարչական շրջանի Միքայել Չայլախյան փողոցի թիվ 10/2 շենքի հարակից տարածքում ֆուտբոլի դաշտի վերակառուցման աշխատանքային նախագիծ |
| ՆԳՃ | Վ. Ավետիսյան | | |
| Նախագծեց | Տ. Հայրապետյան | | Ճարտարապետաշինարարական մաս |
| Նախագծեց | Դ. Բաբայան | | |
| ՆԳԿ | Ա. Պողոսյան | | ԳՈՅՈՒԹՅՈՒՆ ՈՒՆԵՑՈՂ ՖՈՒՏԲՈԼԻ ԴԱՇՏԻ ԳԼԽԱՎՈՐ ՀԱՏԱԿԱԳԻԾ Մ 1:200 |

| Փուլ | Թերթ | Թերթեր |
|---|---|---|
| ԱՆ | ՃՇ-4 | 12 |

<<ՇԻՆ ԿՈՄՖՈՐՏ>> ՍՊԸ
ՔՊԼ 000572

# ԳԼԽԱՎՈՐ ՀԱՏԱԿԱԳԻԾ Մ 1:200

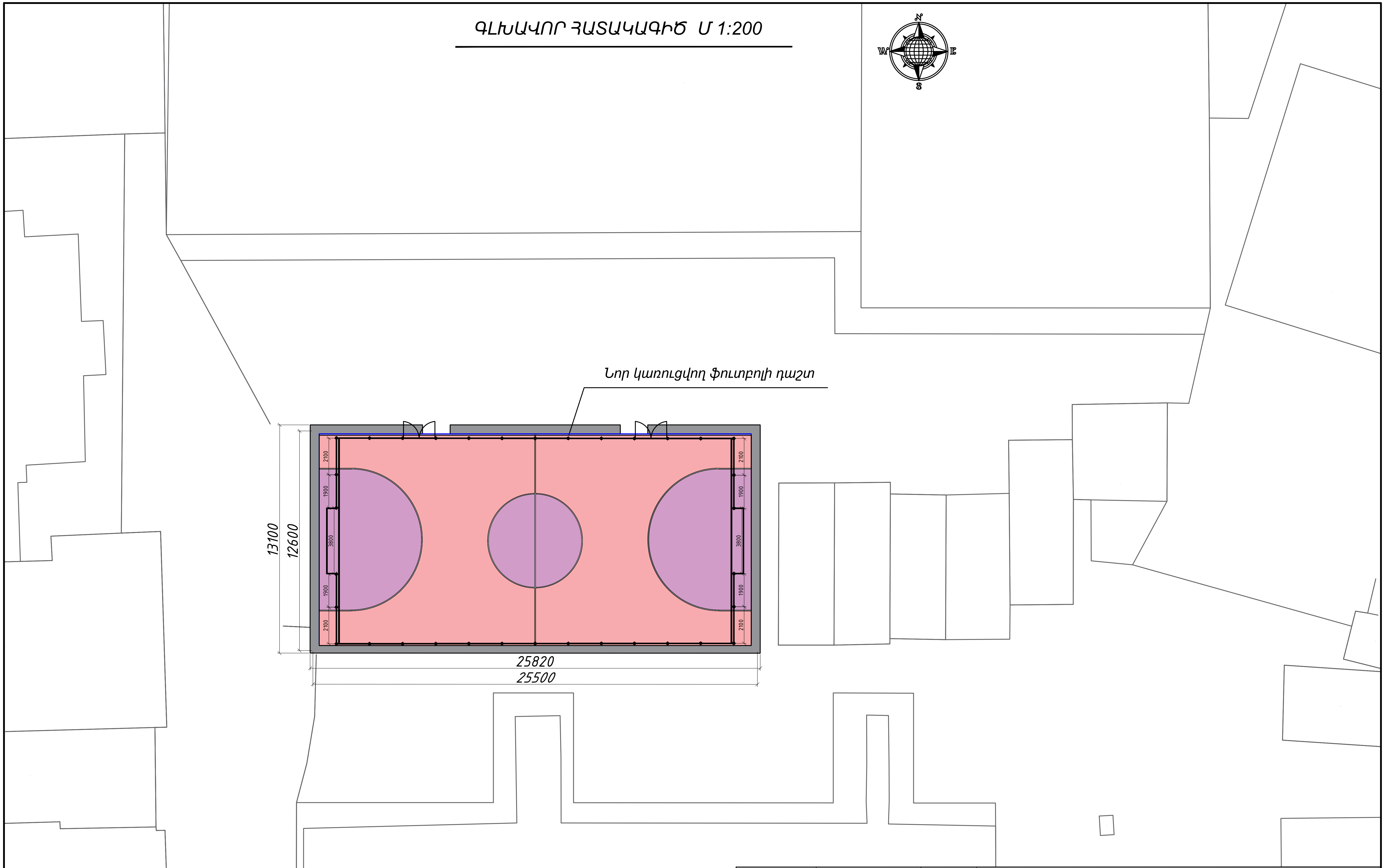


| | | | | | |
|---|---|---|---|---|---|
| Տնօրեն | Վ. Աղդայան | ՀՀ Երևան քաղաքի Կենտրոն վարչական շրջանի Միքայել Չայլախյան փողոցի թիվ 10/2 շենքի հարակից տարածքում ֆուտբոլի դաշտի վերակառուցման աշխատանքային նախագիծ | | | |
| ՆԳՃ | Վ. Ավետիսյան | | | | |
| Նախագծեց | Տ. Հայրապետյան | Ճարտարապետաշինարարական մաս | Փուլ | Թերթ | Թերթեր |
| Նախագծեց | Դ. Բաբայան | | ԱՆ | ՃՇ-5 | 12 |
| ՆԳԿ | Ա. Պողոսյան | Գլխավոր հատակագիծ Մ 1:200 | <<ՇԻՆ ԿՈՄՖՈՐՏ>> ՍՊԸ ՔՊL 000572 | | |

## Գոյություն ունեցող ֆուտբոլի դաշտի ապամոնտաժման հատակագիծ Մ 1:100

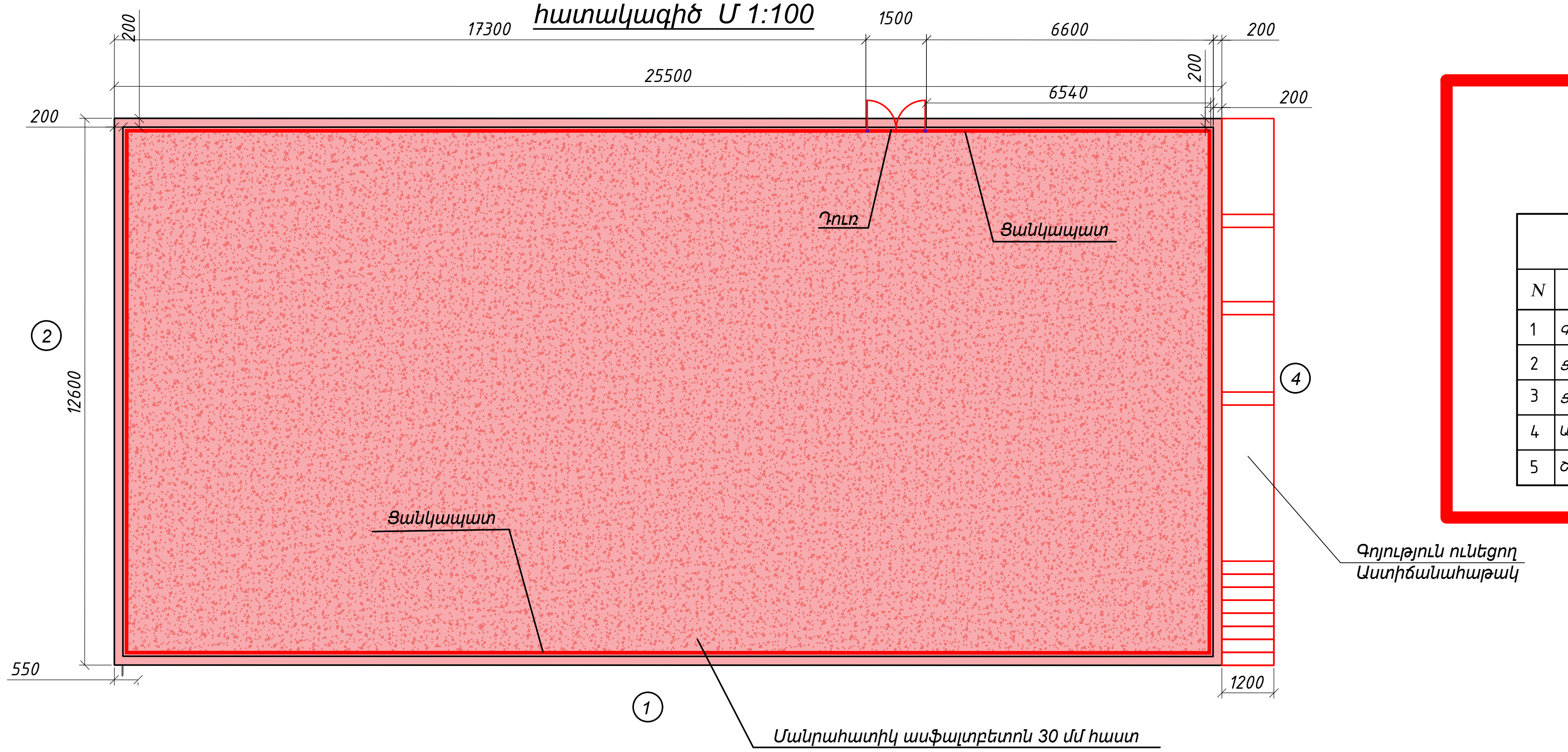


| ՔԱՆԴՄԱՆ ԱՇԽԱՏԱՆՔՆԵՐԻ ԾԱՎԱԼՆԵՐ | | | |
|---|---|---|---|
| N | Անվանումը | Չափման միավոր | Քանակը |
| 1 | Գոյություն ունեցող ասֆալտե ծածկույթի քանդում | $մ^2$ | 334.30 |
| 2 | Ցանկապատի բետոնե հիմնատակի քանդում | $մ^3$ | 4.80 |
| 3 | Ցանկապատի և դռնակի քանդում | տ | 3.640 |
| 4 | Արտաքին աստիճանների քանդում | $մ^3$ | 5.3 |
| 5 | Շին աղբի հավաքում, բարձում և տեղափոխում 13 կմ հեռավորության վրա | տ | 75.0 |

## Ցանկապատի փռվածք Մ 1:50 (Դրվագ 1 )

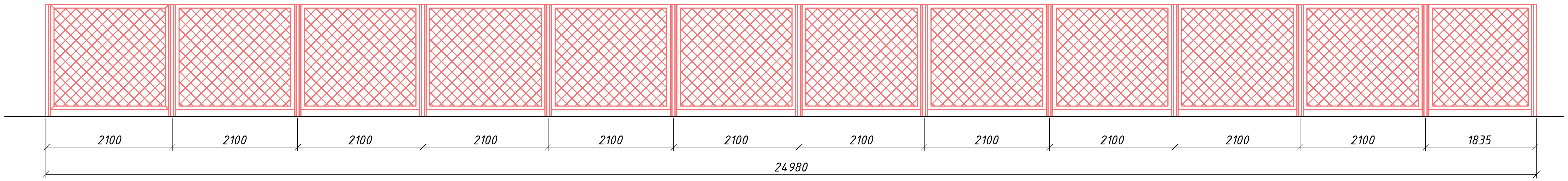


## Ցանկապատի փռվածք Մ 1:50 (Դրվագ 3 )

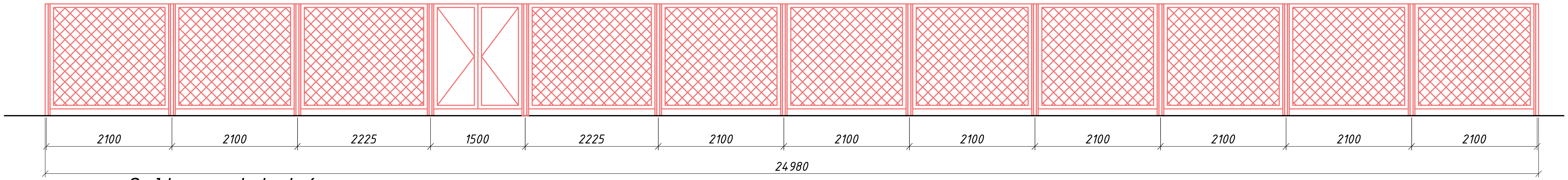


## Ցանկապատի փռվածք Մ 1:100 (Դրվագ 2 )

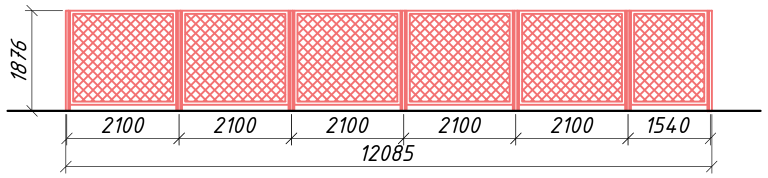


## Ցանկապատի փռվածք Մ 1:100 (Դրվագ 4 )

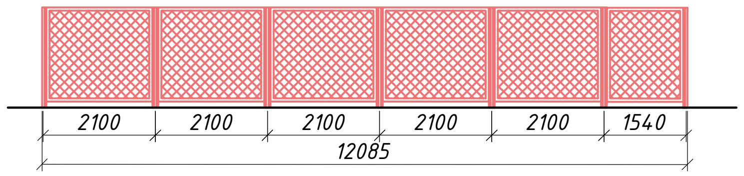


| | | | | | |
|---|---|---|---|---|---|
| Տնօրեն | Վ. Աղդայան | ՀՀ Երևան քաղաքի Կենտրոն վարչական շրջանի Միքայել Չայլախյան փողոցի թիվ 10/2 շենքի հարակից տարածքում ֆուտբոլի դաշտի վերակառուցման աշխատանքային նախագիծ | | | |
| ՆԳՃ | Վ. Ավետիսյան | | | | |
| Նախագծեց | Տ. Հայրապետյան | Ճարտարապետաշինարարական մաս | Փուլ | Թերթ | Թերթեր |
| Նախագծեց | Դ. Բաբայան | | ԱՆ | ՃՇ-6 | 12 |
| ՆԳԿ | Ա. Պողոսյան | Գոյություն ունեցող ֆուտբոլի դաշտի ապամոնտաժման հատակագիծ Մ 1:100 | <<ՇԻՆ ԿՈՄՖՈՐՏ>> ՍՊԸ ՔՊԼ 000572 | | |

# Մարզադաշտի հատակագիծ Մ 1:100

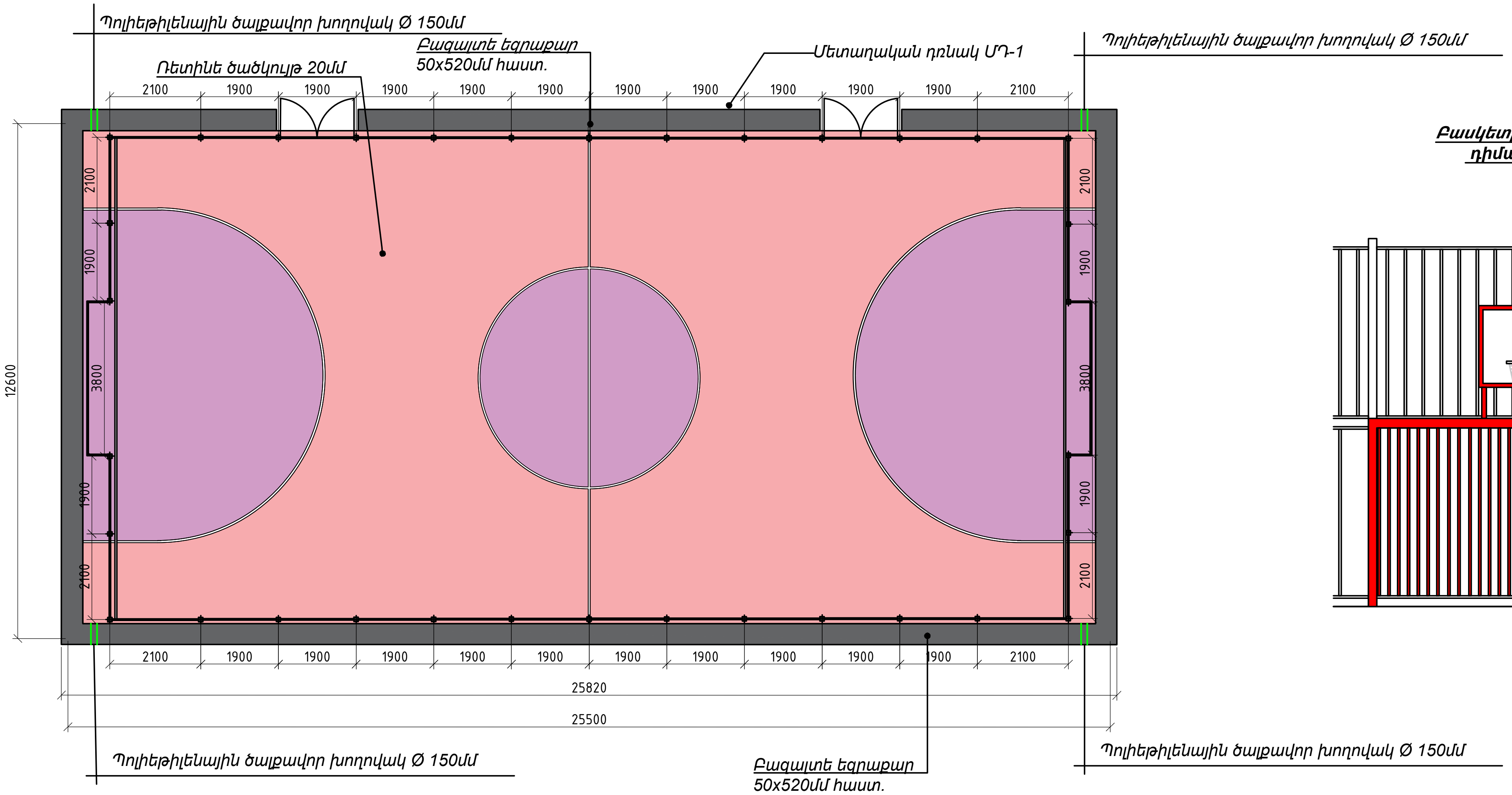


**Բասկետբոլի շիթ տեսք դիմացից Մ 1:50**

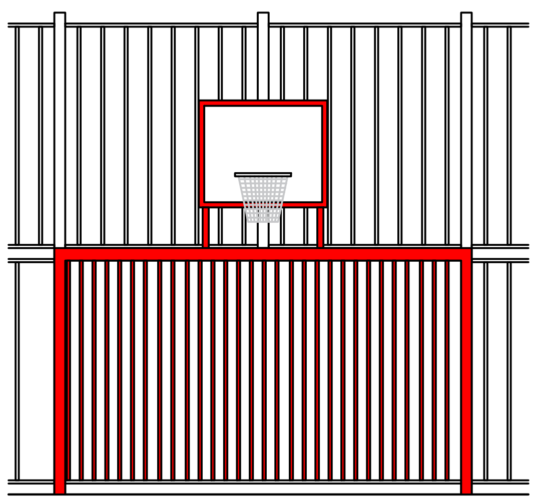

**Բասկետբոլի շիթ տեսք կողքից Մ 1:50**

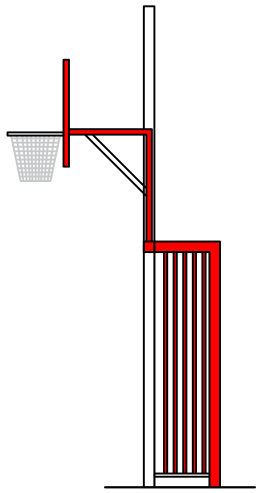

**Մարզադաշտի հատակի կառուցման աշխատանքների մասնագիր**

| | Անվանումը | Չափման միավորը | Քանակը |
|---|---|---|---|
| 1 | 2 | 3 | 4 |
| | Ծածկույթի իրականացում | | |
| 1 | Ռետինե ծածկույթ 20մմ | քմ | 315.3 |
| 2 | 100 մմ հաստությամբ բետոնե շերտ 8Ø ամրան | քմ | 315.3 |
| 3 | խճի տոփանված Նախապատրաստակն շերտ 150 մմ հաստ | քմ | 315.3 |
| 4 | Տոփանված բնահող | քմ | 315.3 |
| | Դարպասի կանգնակների հիմքերի իրականացում | | |
| 1 | Փոսորակի քանդում | խմ | 1.96 |
| 2 | Բետոնե նախապատրաստական շերտ B7.5 դասի | խմ | 0.196 |
| 3 | Խամքարաբետոն B15 դասի | խմ | 0.90 |
| 4 | Գրունտի հետլիցք | խմ | 0.864 |
| 5 | Ավելնորդ գրունտի տեղափոխում 13կմ | խմ | 1.096 |

# Հատակի հանգույց Մ 1:10

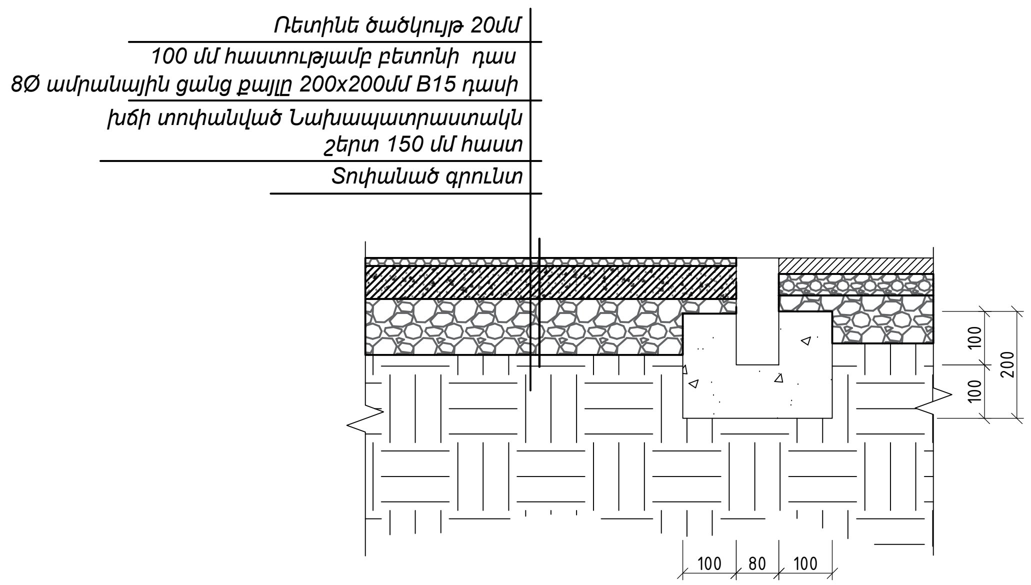


**Ծանոթություն**

1. Ռետինե ծածկույթի գույնը համաձայնեցնել պատվիրատուի հետ
2. Բասկետբոլի շթի օղակը, ցանցը նշված չեն նախագծում
3. Եռակցումներն իրականացնել 42A էլեկտրոդներով, եռակցման կարերն ընդունելով 4մմ
4. Բոլոր մետաղական խողովակներն ու դետալները ներկել հակակոռոզիոն սպիտակ յուղաներկով

* բասկետբոլի շթի օղակը, ցանցը և ֆուտբոլի ցանցը նշված չեն նախագծում
* եռակցումներն իրականացնել Ý42 A էլեկտրոդներով, եռակցման կարերն ընդունելով 4մմ
* Բոլոր մետաղական խողովակներն ու դետալները ներկել հակակոռոզիոն սպիտակ յուղաներկով

| | | | | | |
|---|---|---|---|---|---|
| Տնօրեն | Վ. Աղդայան | | ՀՀ Երևան քաղաքի Կենտրոն վարչական շրջանի Միքայել Չայլախյան փողոցի թիվ 10/2 շենքի հարակից տարածքում ֆուտբոլի դաշտի վերակառուցման աշխատանքային նախագիծ | | |
| ՆԳՃ | Վ. Ավետիսյան | | | | |
| Նախագծեց | Տ. Հայրապետյան | | Ճարտարապետաշինարարական մաս | Փուլ / ԱՆ | Թերթ / ՃՇ-7 | 
| Նախագծեց | Դ. Բաբայան | | | Թերթեր / 12 | |
| ՆԳԿ | Ա. Պողոսյան | | Մարզադաշտի հատակագիծ Մ 1:100 | <<ՇԻՆ ԿՈՄՖՈՐՏ>> ՍՊԸ ՔՊԼ 000572 | |

# Մարզադաշտի հատակագիծ Մ 1:100

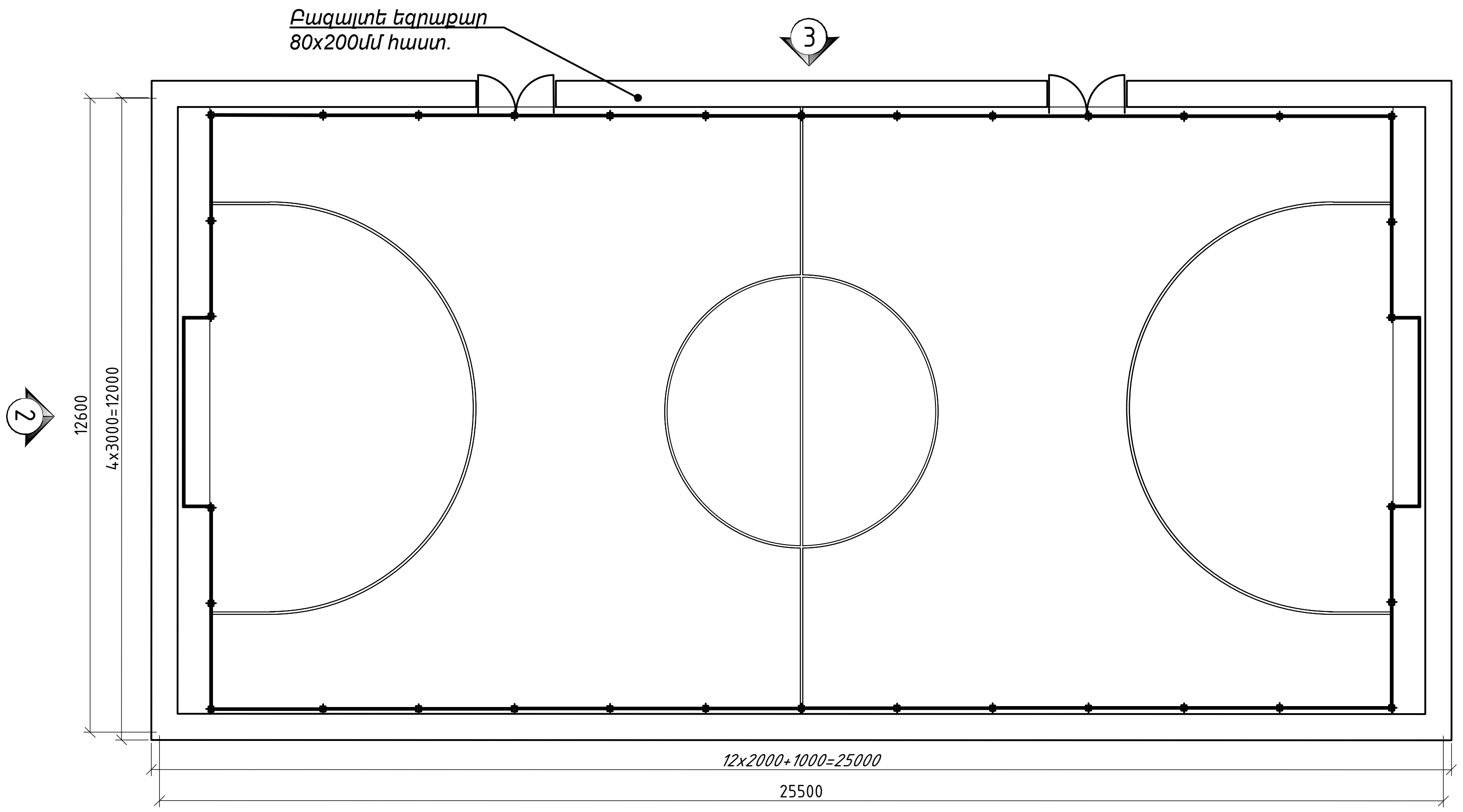


## Մետաղական պարիսպ ՄՊ-2

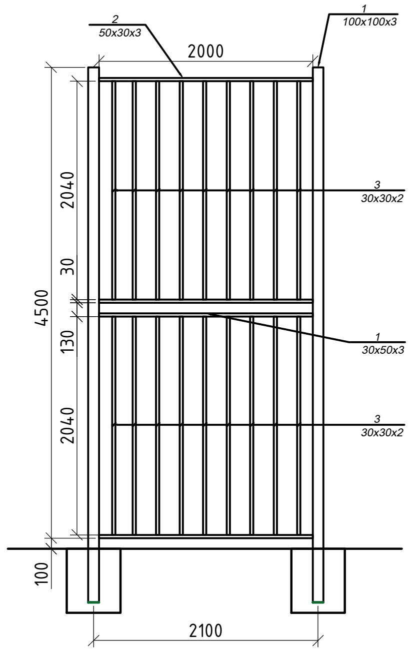


## Մետաղական պարիսպ ՄՊ-1

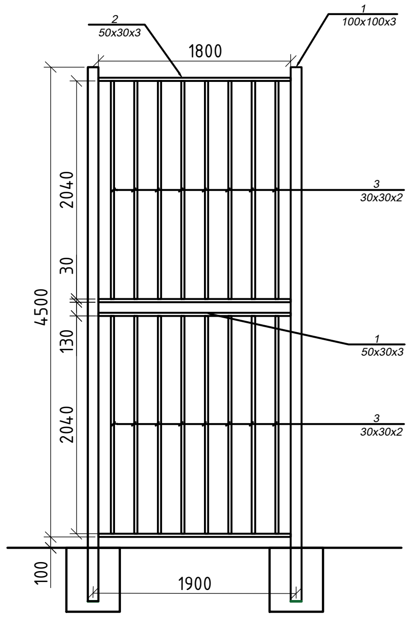


## Մետաղական սյուն ՄՍ-1

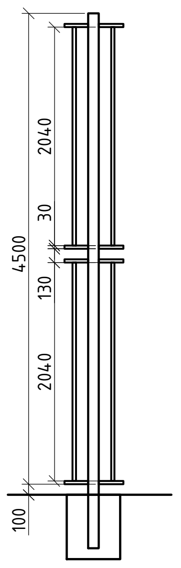


## Մետաղական պարիսպ ՄՊ-1(Հաշվարկը մեկ ելեմենտի համար)

| Դրիսպի իրականացում L=1900 մմ / 24 հատ/ | | | | |
|---|---|---|---|---|
| N | Հատվածք | Երկար. | Քանակ | Ընդ. /կգ/ |
| 1 | ☐ 100x100x3 Քառակուսի խողովակ | L=5000 մմ | - | 45.0 |
| 2 | ☐ 30x50x3 ուղղանկյուն խողովակ | L=7200 մմ | - | 24.436 |
| 3 | ☐ 30x30x2 Քառակուսի խողովակ /կանգնակ/ | L=32640 մմ | - | 55.0 |
| Ընդամենը | | | | 124.47 |

## Մետաղական պարիսպ ՄՊ-2(Հաշվարկը մեկ ելեմենտի համար)

| Դրիսպի իրականացում L=2100 մմ / 8 հատ/ | | | | |
|---|---|---|---|---|
| N | Հատվածք | Երկար. | Քանակ | Ընդ. /կգ/ |
| 1 | ☐ 100x100x3 Քառակուսի խողովակ | L=5000 մմ | - | 45.0 |
| 2 | ☐ 30x50x3 ուղղանկյուն խողովակ | L=8000 մմ | - | 27.155 |
| 3 | ☐ 30x30x2 Քառակուսի խողովակ /կանգնակ/ | L=36720 մմ | - | 62.0 |
| Ընդամենը | | | | 134.155 |

## Մետաղական Դարպաս (Հաշվարկը մեկ ելեմենտի համար)

| Մետաղական դարպաս / 2 հատ/ | | | | |
|---|---|---|---|---|
| N | Հատվածք | Երկար. | Քանակ | Ընդ. /կգ/ |
| 1 | ☐ 100x100x3 Քառակուսի խողովակ | L=9700 մմ | - | 87.0 |
| 2 | ☐ 30x30x2 Քառակուսի խողովակ | L=83000 մմ | - | 141.0 |
| Ընդամենը | | | | 228,0 |

## Մետաղական դռնակ ՄԴ-1 (Հաշվարկը մեկ ելեմենտի համար)

| Դռնակի իրականացում L=2100 մմ / 2 հատ/ | | | | |
|---|---|---|---|---|
| N | Հատվածք | Երկար. | Քանակ | Ընդ. /կգ/ |
| 1 | ☐ 100x100x3 Քառակուսի խողովակ | L=5000 մմ | - | 45.0 |
| 2 | ☐ 30x50x3 ուղղանկյուն խողովակ | L=5400 մմ | - | 18,327 |
| 3 | ☐ 30x30x2 Քառակուսի խողովակ /կանգնակ/ | L=43900 մմ | - | 75,0 |
| 4 | ☐ 40x40x3 Քառակուսի խողովակ /կանգնակ/ | L=11700 մմ | - | 38,610 |
| 5 | Ծխնի | | 16 | - |
| Ընդամենը | | | | 176.937 |

| Հողային աշխատանքների մասնագիր | | |
|---|---|---|
| 1 | Գրունտի քանդում կանգնակների հատվածում, բարձում և տեղափոխում 13 կմ | 16,60 $մ^3$ |
| 2 | Հիմքերի տակ բազալտե խճի շերտի իրականացում 20-40մմ ֆրակցիայի՝ 100 մմ | 2,00 $մ^3$ |
| 2 | Մետաղական մասերի ներկում 2 անգամ | 663.562 $կգ^3$ |

ԾԱՆՈԹՈՒԹՅՈՒՆ

1. Մետաղական ճաղաշարը և դռնակը յուղաներկել 2 շերտ՝ գույնի ընտրությունը համաձայնեցնելով պատվիրատուի հետ:
2. Եռակցումները իրականացնել գործող շինարարական նորմերով:
3. Մասնագրերը հաշվարկված են մեկ Էլեմենտի համար:

## Մետաղական դռնակ ՄԴ-1

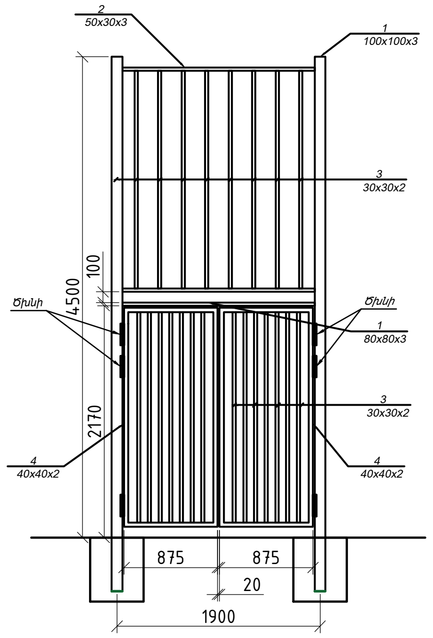


## Մետաղական դարպաս ՄԴ-1

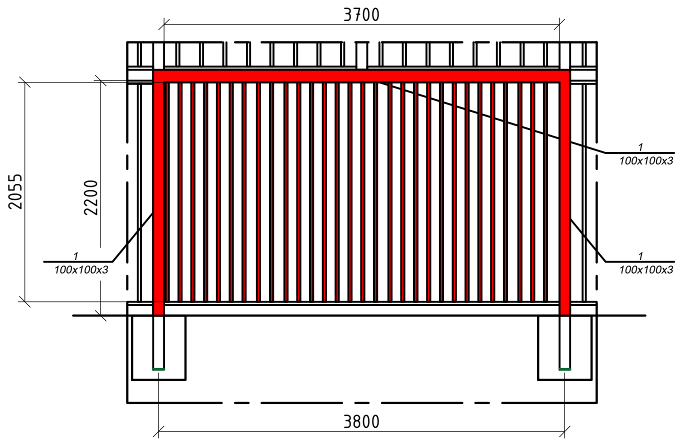


## Կտրվածք Ա-Ա

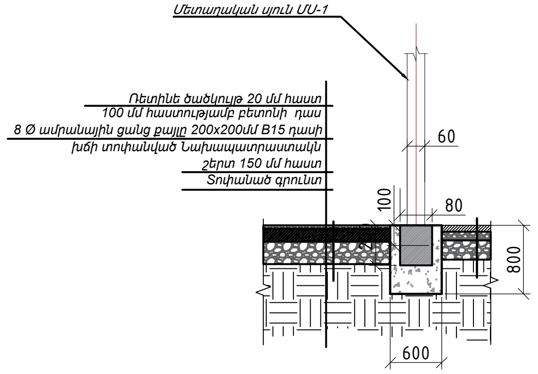


| | | | | | |
|---|---|---|---|---|---|
| Տնօրեն | Վ. Աղդայան | | ՀՀ Երևան քաղաքի Կենտրոն վարչական շրջանի Միքայել Չայլախյան փողոցի թիվ 10/2 շենքի հարակից տարածքում ֆուտբոլի դաշտի վերակառուցման աշխատանքային նախագիծ | | |
| ՆԳՃ | Վ. Ավետիսյան | | | | |
| Նախագծեց | Տ. Հայրապետյան | | Ճարտարապետաշինարարական մաս | Փուլ | Թերթ | Թերթեր |
| Նախագծեց | Դ. Բաբայան | | | ԱՆ | ՃՇ-8 | 12 |
| ՆԳԿ | Ա. Պողոսյան | | Մարզադաշտի ցանկապատման հատակագիծ Մ 1:100 | <<ՇԻՆ ԿՈՄՖՈՐՏ>> ՍՊԸ ՔՊԼ 000572 | |

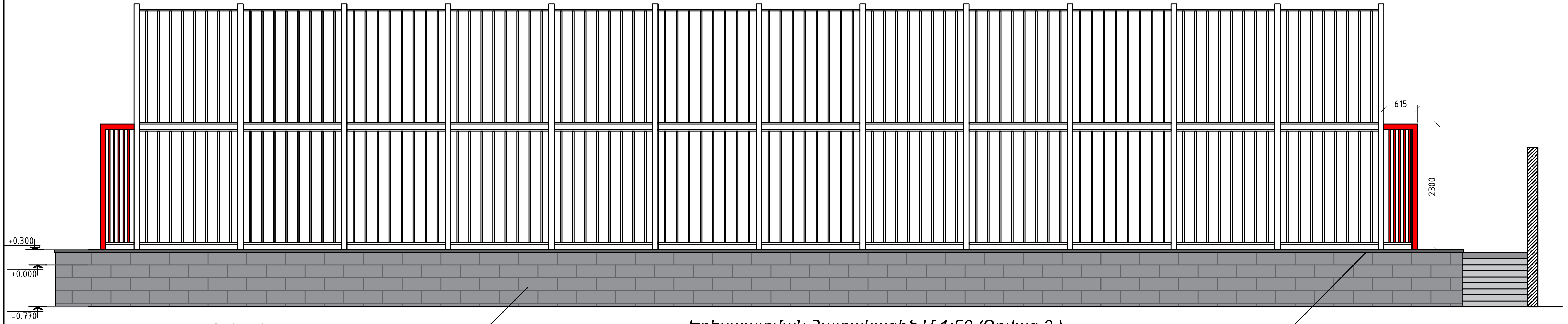


## Երեսպատման Հատակագիծ Մ 1:50 (Դրվագ 3 )

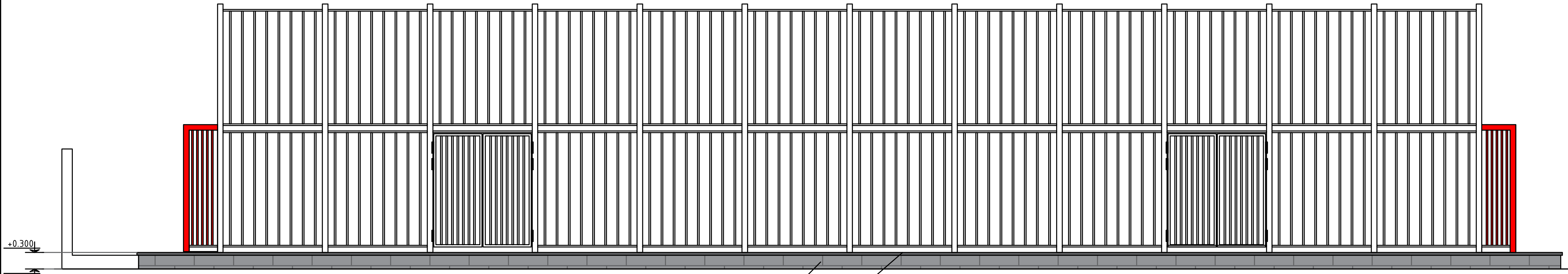


## Երեսպատման Հատակագիծ Մ 1:50 (Դրվագ 4 )

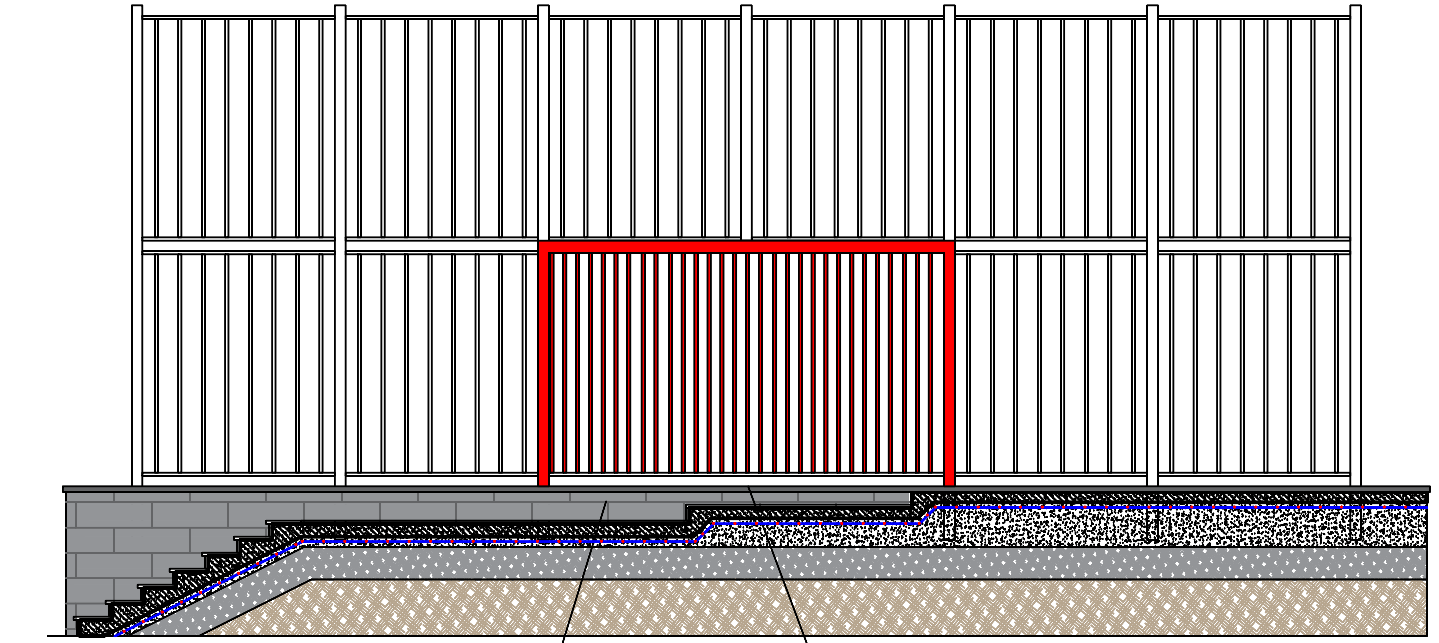


## Կտրվածք 1- 1 Մ 1:50

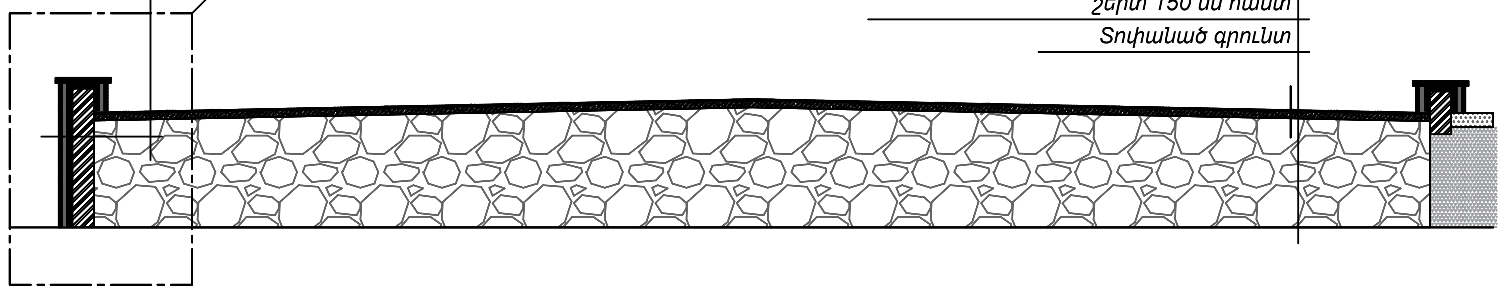


| | | | | | |
|---|---|---|---|---|---|
| Տնօրեն | Վ. Աղդայան | | ՀՀ Երևան քաղաքի Կենտրոն վարչական շրջանի Միքայել Չայլախյան փողոցի թիվ 10/2 շենքի հարակից տարածքում ֆուտբոլի դաշտի վերակառուցման աշխատանքային նախագիծ | | |
| ՆԳՃ | Վ. Ավետիսյան | | | | |
| Նախագծեց | Տ. Հայրապետյան | | Ճարտարապետաշինարարական մաս | Փուլ | Թերթ | Թերթեր |
| Նախագծեց | Դ. Բաբայան | | | ԱՆ | ՃՇ-9 | 12 |
| ՆԳԿ | Ա. Պողոսյան | | Երեսպատման Հատակագիծ Մ 1:50 (Դրվագ 1 ) | <<ՇԻՆ ԿՈՄՖՈՐՏ>> ՍՊԸ ՔՊԼ 000572 | |

## Երեսպատման Յատակագիծ Մ 1:50 (Դրվագ 2 )

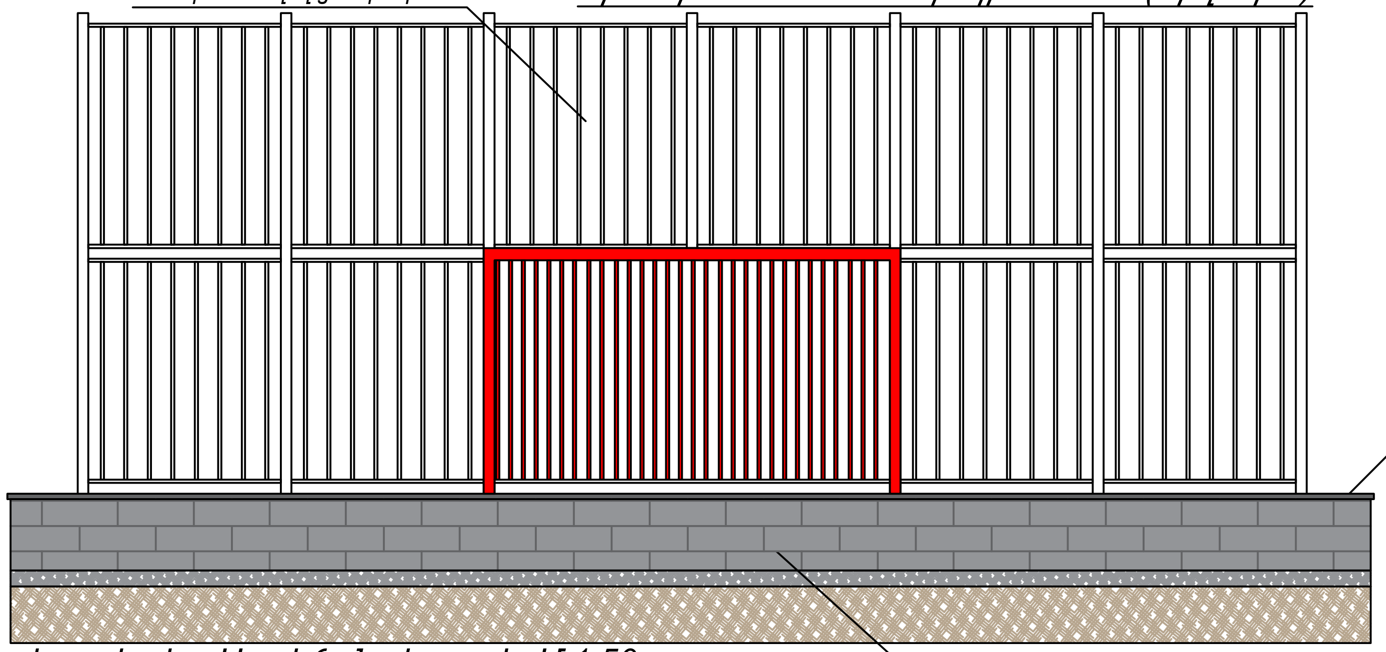


## Նախատեսվող Աստիճանահարթակ Մ 1:50

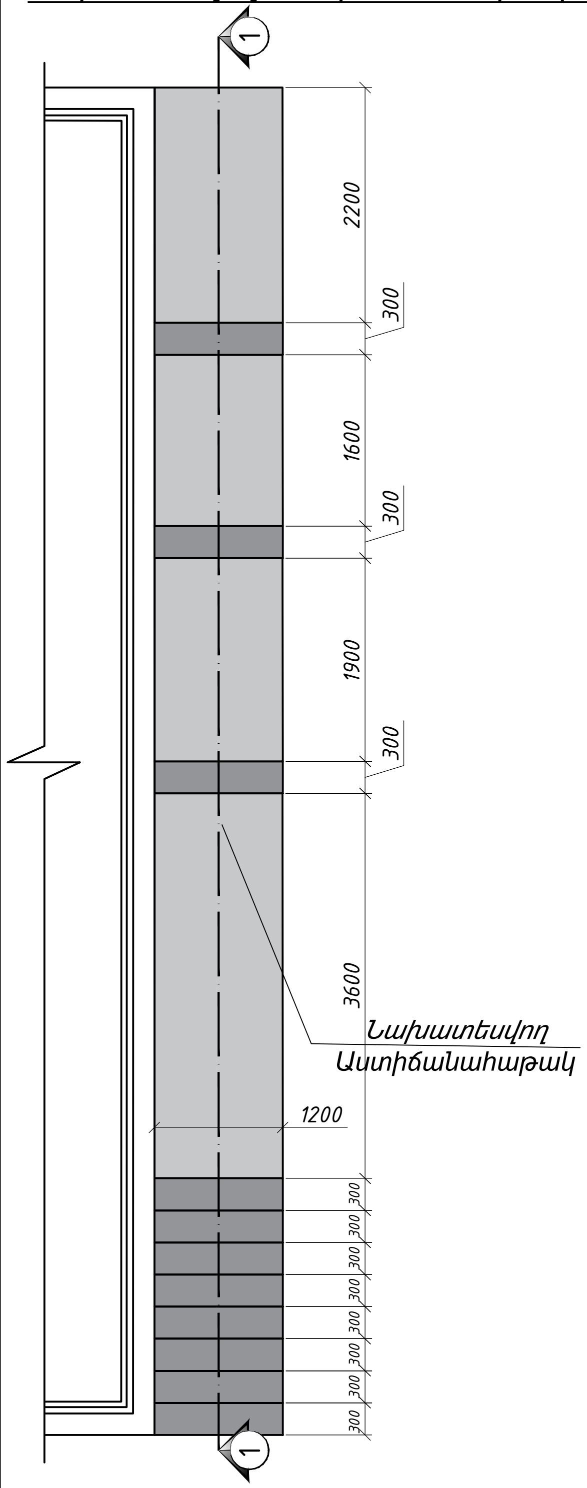


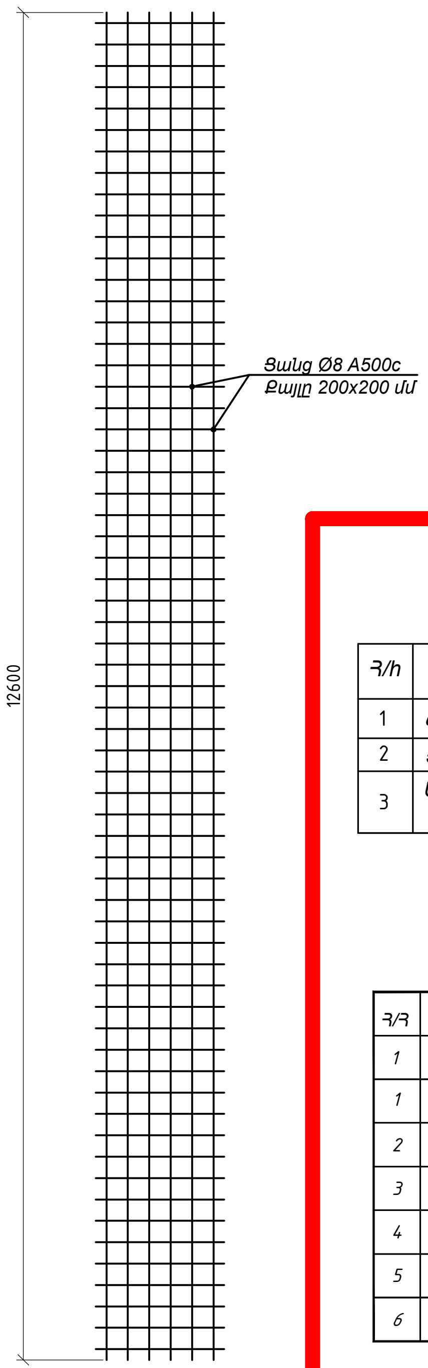


## Երեսապատվող հատվածքի կտրվածք Մ 1:10

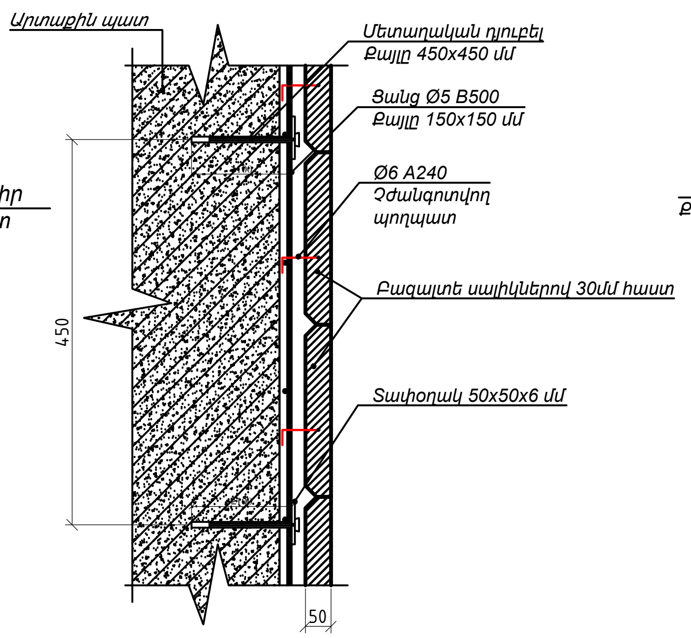


## Երեսապատման սալի միացումը ցանցին Մ 1:10

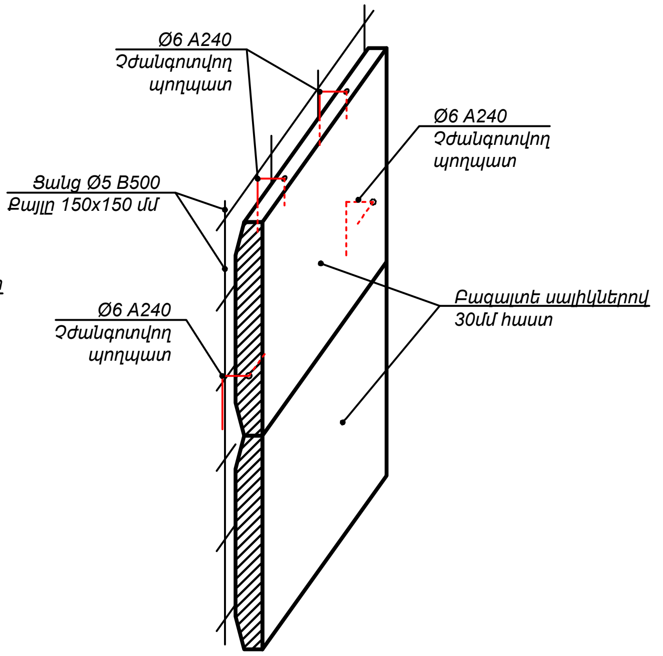


## Ցանցի միացումը մետաղական դյուբելի տափօղակին Մ 1:10

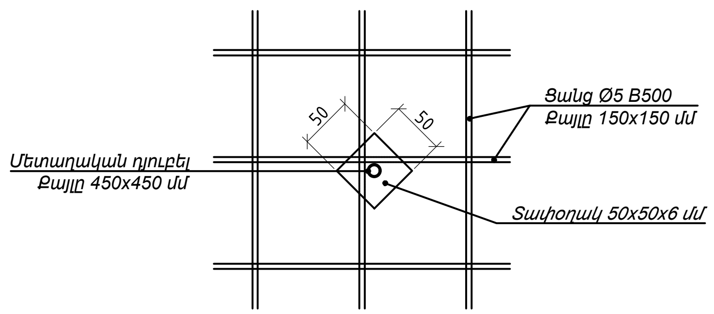


## Յանգույց 1 Մ 1:10

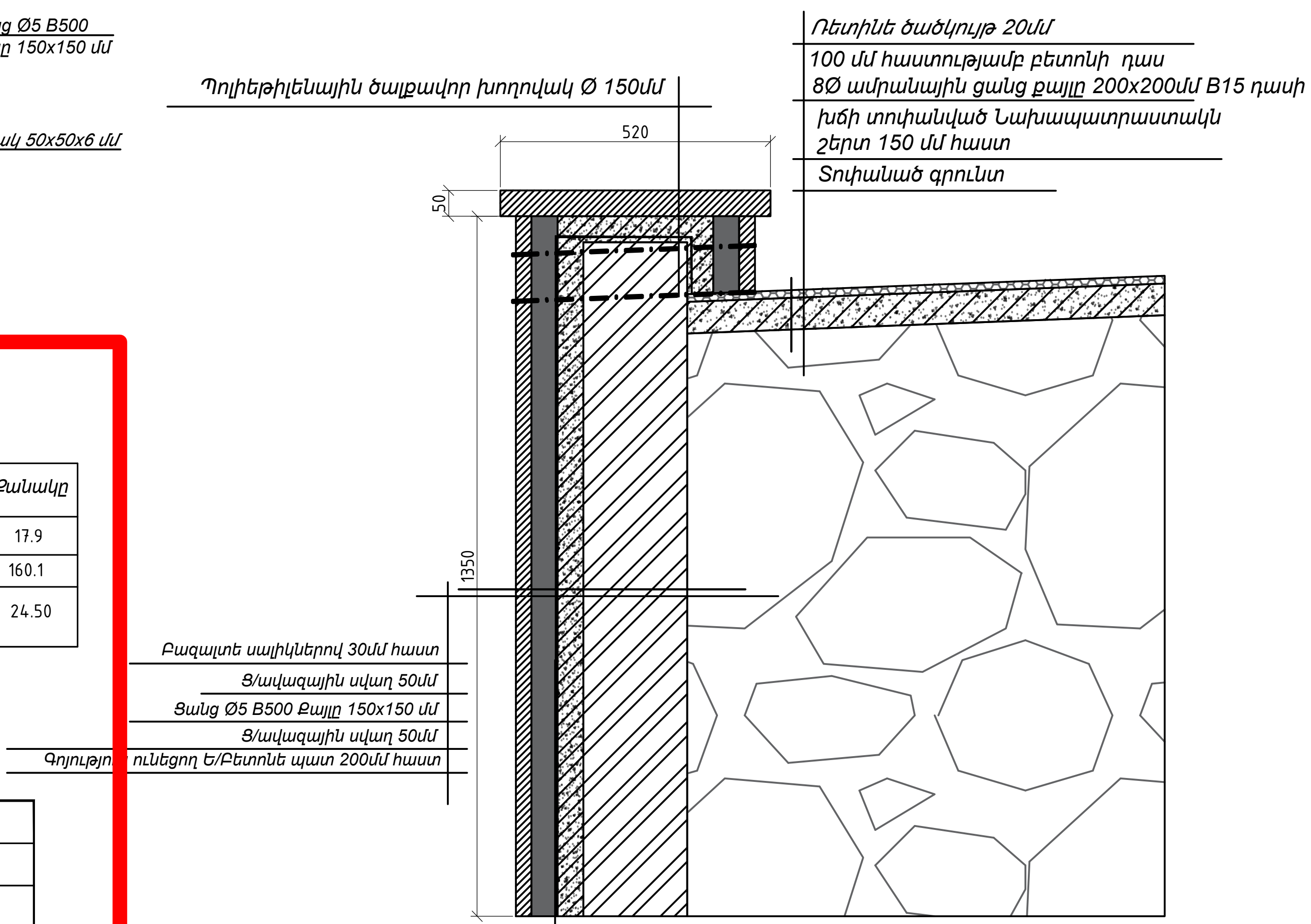


### Աստիճանավանդակ 8 կառուցման մասնագիր - 4 հատ

| Յ/հ | Նկարագիրը | Չափման միավորը | Քանակը |
|---|---|---|---|
| 1 | Աստիճանների երեսապատում բազալտե սալիկներով | $մ^2$ | 17.9 |
| 2 | Ցանց Ø8 A500c Քայլը 200x200 մմ | մ | 160.1 |
| 3 | Աստիճանների և աստիճանահարթակների տակ ց/ավազային սվաղ ցանցի վրա | $մ^2$ | 24.50 |

### Արտաքին հարդարման աշխատանքներ մասնագիր

| Յ/Յ | Անվանացանկ | Քանակ |
|---|---|---|
| 1 | 2 | 3 |
| 1 | Բազալտե սալիկներ 30 մմ հաստ. | 56.8 քմ |
| 2 | Արտաքին պատերի ց/ավազային սվաղ Ø2 150x150 ցանցի վրա | 56.8 քմ |
| 3 | Որմնախուփի տեղադրում բազալտե 50x520 (h) մմ | 45.4 քմ |
| 4 | Ց/ավազային սվաղ 50մմ հաստ | 56.8 քմ |
| 5 | Որմնախարիսխի համար ուղղահայաց ջրամեկուսիչ մեկ շերտ ռուբերոուդ բիտումե մածուկի վրա | 56.8 քմ |
| 6 | Պոլիեթիլենային ծալքավոր խողովակ Ø 150մմ | 2.4 մ |

| | | |
|---|---|---|
| Տնօրեն | Վ. Աղդայան | ՅՅ Երևան քաղաքի Կենտրոն վարչական շրջանի Միքայել Չայլախյան փողոցի թիվ 10/2 շենքի հարակից տարածքում ֆուտբոլի դաշտի վերակառուցման աշխատանքային նախագիծ |
| ՆԳՃ | Վ. Ավետիսյան | |
| Նախագծեց | Տ. Յայրապետյան | Ճարտարապետաշինարարական մաս |
| Նախագծեց | Դ. Բաբայան | |
| ՆԳԿ | Ա. Պողոսյան | Աստիճանավանդակի կառուցման մասնագիր |

| Փուլ | Թերթ | Թերթեր |
|---|---|---|
| ԱՆ | ՃՇ-10 | 12 |

<<ՇԻՆ ԿՈՄՖՈՐՏ>> ՍՊԸ
ՔՊL 000572

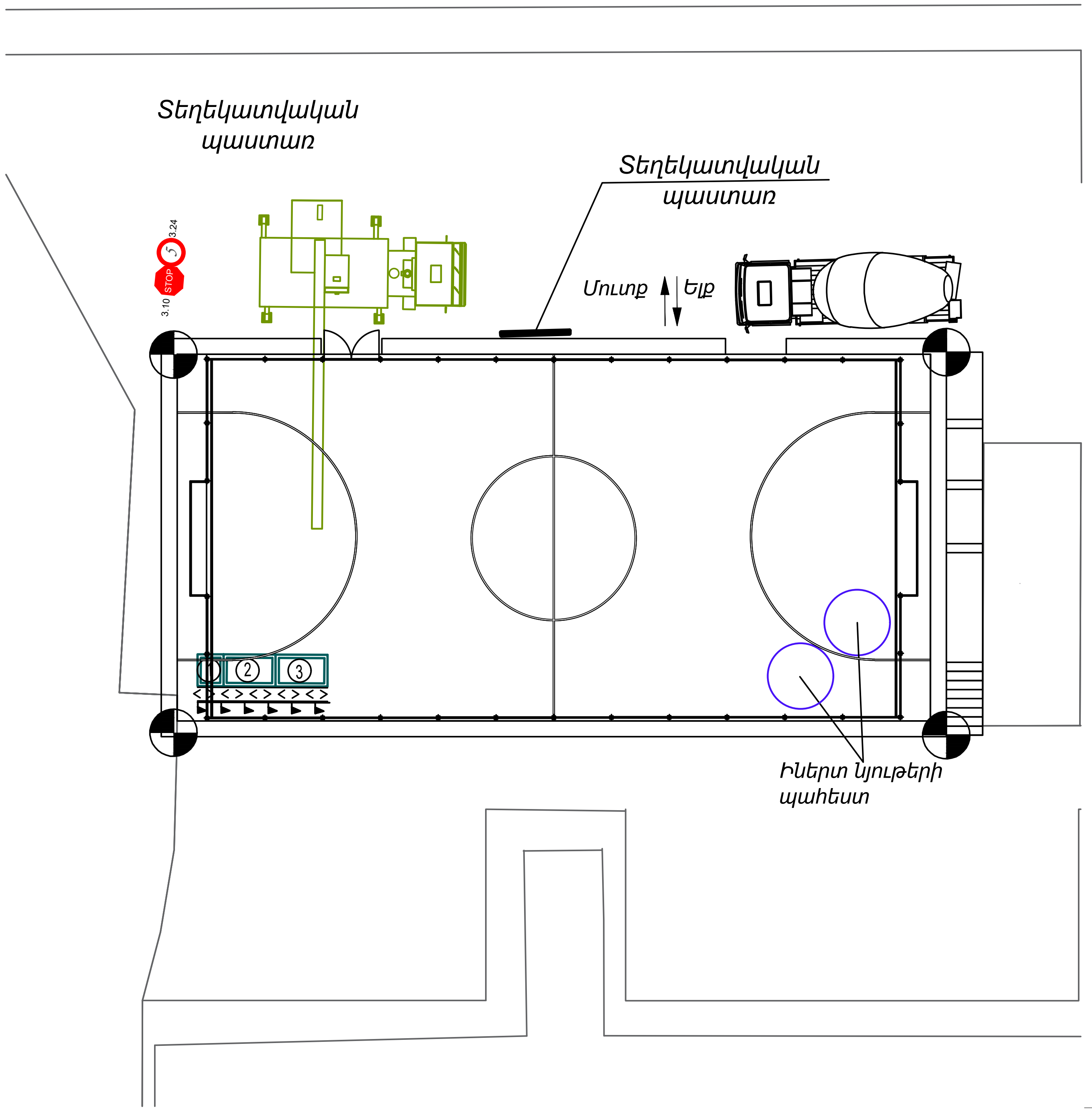


## ԱՆՎՏԱՆԳՈՒԹՅԱՆ ՏԵԽՆԻԿԱՆ ԱՇԽԱՏԱՆՔՆԵՐԻ ԿԱՏԱՐՄԱՆ ԺԱՄԱՆԱԿ

1. Շինարարության ընթացքում շինմոնտաժային աշխատանքները կատարելիս նախապես անհրաժեշտ է իրականացնել շինարարական հրապարակի կազմակերպման աշխատանքներ մոտավոր նշելով շինանյութերի պահեստավորման տարածքները և մեխանիզմների աշխատանքային գոտիները, կառուցման ժամանակ աշխատանքների անվտանգ կատարման համար:
2. Շինարարության կատարման ժամանակ անհրաժեշտ է կազմակերպել անվտանգության միջոցառումներ.

- Աշխատատեղերի տեղադրությունը ըստ բարձրության 1.3 մետր և ավելի տարբերությունների դեպքում,
- Բարձր տեղադրված կոնստրուկցիաների, նյութերի, գործիքների անկումից,
- Մեքենաների շարժական մասերի և նրանցով տեղաշարժվող կոնստրուկցիաների և նյութերի անկումից,
- Շենքի և շինության չամրացված կոնստրուկցիաների փլուզումից,
- Մեքենաների մասերի անկումից,
- Աշխատանքի ժամանակ վնասակար նյութերով աշխատելիս անվտանգության ապահովման համար,
- Աշխատանքների կատարման համար անհրաժեշտ նյութերի և կոնստրուկցիաների աշխատատեղերում ճիշտ դասավորությունը,
- Աշխատանքների կատարման հերթականությունը հաշվի առնելով կոնստրուկցիաների կայուն տեղադրման համար,
- Կոնստրուկցիաների և ծխվածքների տեղադրման ժամանակ ապահովել միջոցառումներ աշխատողների ցած չնկնելու և նրանց կողմից իրերի ընկնելու վտանգի դեմ համապատասխան համապատասխան պաշտպանիչ միջոցառումներ իրականացնելու,
- Ճշգրտել կռունկի մակնիշը, նրա տեղադրման վայրը և նրա աշխատանքային վտանգավոր գոտին նշահարել դրոշակներով ցուցանակներով և այլ միջոցներով,
- Ապահովել աշխատատեղերի անվտանգությունը բարձրության վրա:
- Ճշտել տեղադրվող կոնստրուկցիաների հաջորդականությունը,
- Մոնտաժման ընթացքում ապահովել կոնստրուկցիաների և շինվածքների կայունությունը,

### ՀԻՄՆԱԿԱՆ ՄԵՔԵՆԱՆԵՐԻ ԵՎ ՍԱՐՔԱՎՈՐՈՒՄՆԵՐԻ ՑԱՆԿ

| | |
|---|---|
| 1.Էքսկավատոր | 1-հատ |
| 2.Ավտոմոբիլային կռունկ | 1-հատ |
| 3.Ավտոինքնաթափ | 2-հատ |
| 4.Բետոնե խառնիչ | 1-հատ |
| 5.Բետոնամղիչ | 1-հատ |

### Շինություններ ամփոփագիր

| № п/п | Անվանում |
|---|---|
| 1 | Գրասենյակ |
| 2 | Հանդերձարան |
| 3 | Նյութերի պահեստ |
| 4 | ԲԻՈ զուգարան |
| 5 | Աղբի տարաններ |
| 6 | Լուսարձակներ |
| 7 | Հակահրդեհ. վահանակ |

### ՊԱՅՄԱՆԱԿԱՆ ՆՇԱՆՆԵՐ

Ժամանակավոր ցածր լարման հոսանք հաղորդալար

Ժամանակավոր ցանցե ցանկապատ

Լուսարձակ

| | | | |
|---|---|---|---|
| Տնօրեն | Վ. Աղդալյան | | ՀՀ Երևան քաղաքի Կենտրոն վարչական շրջանի Միքայել Չայլախյան փողոցի թիվ 10/2 շենքի հարակից տարածքում ֆուտբոլի դաշտի վերակառուցման աշխատանքային նախագիծ |
| ՆԳՃ | Վ. Ավետիսյան | | |
| Նախագծեց | Տ. Հայրապետյան | | Ճարտարապետաշինարարական մաս — Փուլ: ԱՆ; Թերթ: ՃՇ-11; Թերթեր: 12 |
| Նախագծեց | Դ. Բաբայան | | |
| ՆԳԿ | Ա. Պողոսյան | | Շին կազմակերպում Մ 1:200 — <<ՇԻՆ ԿՈՄՖՈՐՏ>> ՍՊԸ ՔՊԼ 000572 |

# ՇԻՆԱՐԱՐՈՒԹՅԱՆ ԻՐԱԿԱՆԱՑՄԱՆ ԺԱՄԱՆԱԿԱՑՈՒՅՑ

| | ՆԱԽԱՏԵՍՎՈՂ ԱՇԽԱՏԱՆՔՆԵՐ | ԱՇԽԱՏԱՆՔԱՅԻՆ ՕՐԵՐ | | | | | |
|---|---|---|---|---|---|---|---|
| | | 10 օր | 10 օր | 10 օր | 10 օր | 10 օր | 10 օր |
| 1 | ՏԱՐԱԾԻ ՆԱԽԱՊԱՏՐԱՍՏՈՒՄ | — | | | | | |
| 2 | ԻՆԺԵՆԵՐԱԿԱՆ ԿԱՄՈՒՆԻԿԱՑԻԱՆԵՐԻ ԿԱԶՄԱԿԵՐՊՈՒՄ | | — | | | | |
| 3 | ՀԱՐԴԱՐՄԱՆ ԱՇԽԱՏԱՆՔՆԵՐ | | | — | | | |
| 4 | ՏԱՐԱԾՔԻ ԲԱՐԵԿԱՐԳՈՒՄ | | | | — | — | |
| 5 | ԱՅԼ ԱՇԽԱՏԱՆՔՆԵՐ | — | — | — | — | — | — |
| 6 | ՕԲՅԵԿՏԻ ՀԱՆՁՆՈՒՄ | | | | | | — |

## Ժամանակավոր տեղադրվող մետաղե վահանակային պատնեշ

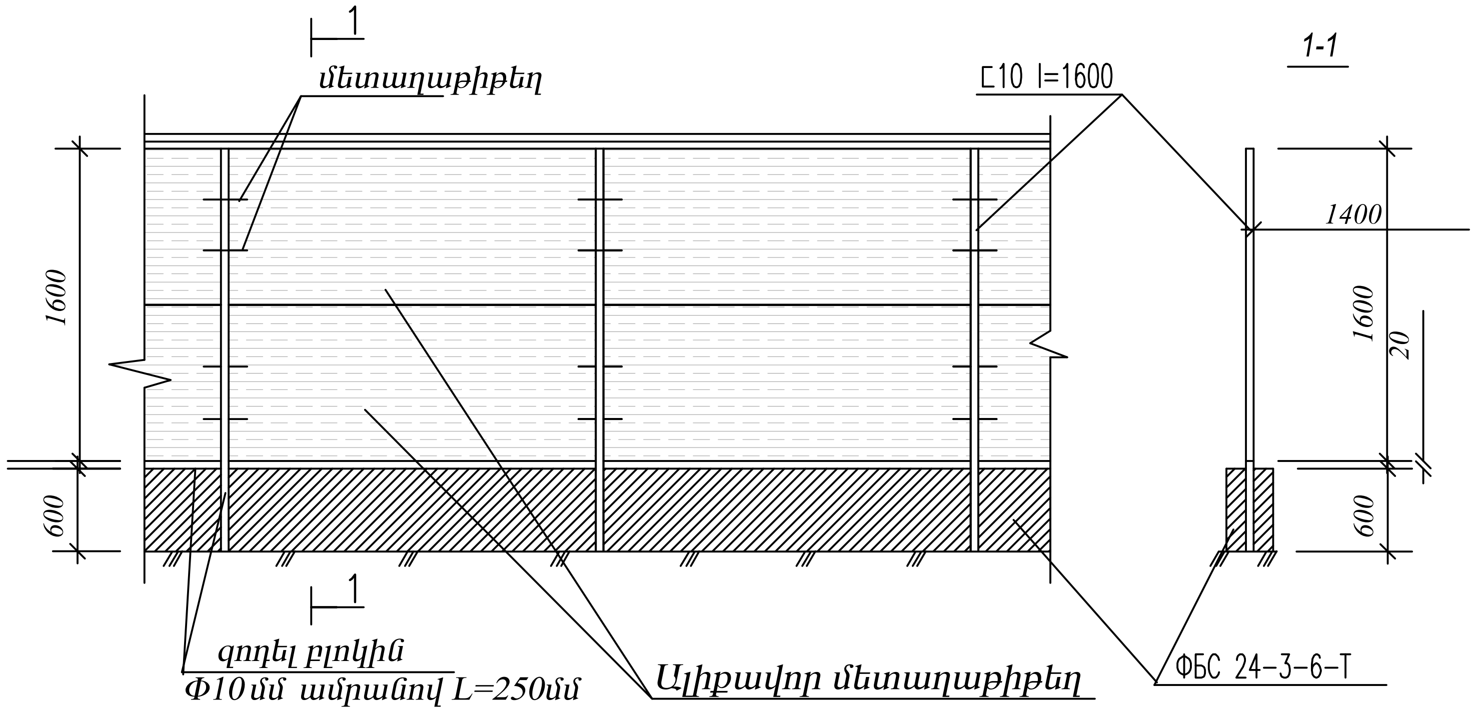


| | | |
|---|---|---|
| Տնօրեն | Վ. Աղդայան | ՀՀ Երևան քաղաքի Կենտրոն վարչական շրջանի Միքայել Չայլախյան փողոցի թիվ 10/2 շենքի հարակից տարածքում ֆուտբոլի դաշտի վերակառուցման աշխատանքային նախագիծ |
| ՆԳՃ | Վ. Ավետիսյան | |
| Նախագծեց | Տ. Հայրապետյան | Ճարտարապետաշինարարական մաս |
| Նախագծեց | Դ. Բաբայան | |
| ՆԳԿ | Ա. Պողոսյան | Շինարարության իրականացման ժամանակացույց |

| Փուլ | Թերթ | Թերթեր |
|---|---|---|
| ԱՆ | ՃՇ-12 | 12 |

<<ՇԻՆ ԿՈՄՖՈՐՏ>> ՍՊԸ
ՔՊԼ 000572

# Արտաքին լուսավորություն

## ՀԻՄՆԱԿԱՆ ԷԼ ԼՐԱԿԱԶՄԻ ԱՇԽԱՏԱՆՔԱՅԻՆ ԳԾԱԳՐԵՐԻ ԱՄՓՈՓԱԳԻՐ

| ԹԵՐԹ | ԱՆՎԱՆՈՒՄԸ | ԾԱՆՈԹՈՒԹՅՈՒՆ |
|---|---|---|
| 1 | Ընդհանուր տվյալներ ;Բացատրագիր | |
| 2 | Մասնագրեր | |
| 3 | Արտաքին լուսավորության և էլեկտրամատակարարման ցանցերի հատակագիծ Մ1:100 | |
| 4 | Արտաքին լուսավորության հենարան: Խրամուղու կտրվածքներ | |

## ՎԿԱՅԱԿՈՉՎՈՂ ՓԱՍՏԱԹՂԹԵՐԻ ԱՄՓՈՓԱԳԻՐ

| ՆՇԱՆԱԿՈՒՄ | ԱՆՎԱՆՈՒՄԸ | ԾԱՆՈԹՈՒԹՅՈՒՆ |
|---|---|---|
| ПУЭ 7-րդ հրատարակչություն | Էլեկտրասարքավորումների տեղակայման կանոնները | |
| 5.407-11-A174 | ԷԼեկտրական կայանքների հողակցում եվ զրոյացում | |
| ՅՅՇՆ 22-03-2017 | Բնական և արհեստական էլեկտրական լուսավորություն | |
| СП31-110-2003 | Բնակելի և հասարակական շենքերի էլեկտրական սարքավորումներ | |
| ГОСТ Р 53769-2010 | ՌԻժային մալուխներ 0,66,1 և 3 ԿՎ լարման:Ընդհանուր տեխնիկական պայմաններ | |
| И1.03-08 п.2.2 | Էլեկտրասարքավորումների պոտենցիալների հավասարեցման և պաշտպանական հողանցման հրահանգներ | |
| СНиП 3.05.06 - 85 | էլեկտրատեխնիկական սարքավորումներ | |
| РД34 21 122-87 | Շանթապաշտպան միջոցառումների կազմակերպման հրահանգ | |

## ՊԱՅՄԱՆԱԿԱՆ ՆՇԱՆՆԵՐ

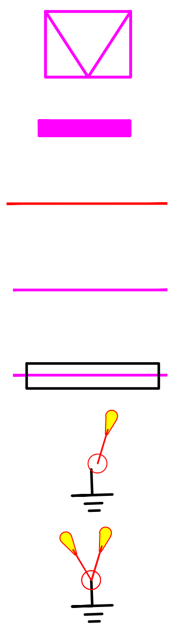

Առկա ենթակայան

Վահանակ ավտոմատ անջատիչներով

Արտաքին լուսավորության մալուխ խրամուղում, խողովակով

Արտաքին էլեկտրամատակարարման մալուխ, խրամուղում

Արտաքին էլեկտրամատակարարման մալուխ, խրամուղում, խողովակով

Արտաքին լուսավորության հենարան 1 լուսատուով

Արտաքին լուսավորության հենարան 2 լուսատուով

## Ը Ն Դ Հ Ա Ն ՈՒ Ր   Տ Վ Յ Ա Լ Ն Ե Ր

Նախագծի էլեկտրատեխնիկական մասի գծագրերը մշակված է համաձայն ճարտարապետական շինարարական գծագրերի և պատվիրատուի կողմից տրված նախագծման առաջադրանքի: Նախագծում նախատեսված է դաշտի տարածքի արտաքին էլեկտրամատակարարման ցանց:Արտաքին էլեկտրամատակարարումն իրականացվում է ստորգետնյա մալուխային գծերով քաղաքային գիշերային լուսավորության ցանցից:

Նախատեսված է տարածքի արտաքին լուսավորություն: Արտաքին լուսավորությունը կազմակերպված է մետաղական հենարաններով LED լուսատուներով: Լուսավորության էլեկտրամատակարաումը իրականացված է ստորգետնյա մալուխային գծով, պղնձե ջիղերով մալուխով, խողովակով:

Կառուռույցների էլեկտրամատակարարման 0.4 ԿՎ լարման ստորգետնյա սնուցման մալուխը անցկացվում է խրամուղու մեջ, գետնի մակերեսից 0.7մ խորությամբ, շենքերի և կառույցների հիմքերից ոչ պակաս 0.6մ հեռավորությամբ ПУЭ գլուխ 2.3.84,գլուխ 2.3.85: Մալուխի փռումը գրունտի մեջ իրականացնել համաձայն ПУЭ գլուխ 2.3.83 և 2.3.99: Զուգահեռ տեղադրման ժամանակ հեռավորությունը (հորիզոնական) մալուխային գծերից մինչեվ խողովակաշարերը (ջրամատակարարման, կոյուղու,գազի) պետք է լինի ոչ պակաս 1մ, նեղված հատվածներում, խողովակներով՝ 0.25մ, ПУЭ գլուխ 2.3.88, 2.3.89: Մալուխային, ջրամատակարարման, կոյուղու, գազի գծերի և ջերմային ցանցի հատման ժամանակ, մալուխային գիծը հատման տեղում անցկացվում է խողովակի միջով, պահպանելով նեղված հատվածներում 0.25մ հեռավորություն մալուխային և այդ գծերի միջեվ, ПУЭ գլուխ 2.3.95, 2.3.96: Մալուխների փռումը կանաչ գոտում իրականացնել համաձայն ПУЭ գլուխ 2.3.87 (պահպանել մինչեվ1մ հեռավորություն ծառերի բները և 0.7մ թփուտները):

Բոլոր էլեկտրամոնտաժային աշխատանքները կատարել համապատասխան գործող ПУЭ-7-րդ հրատարակչություն:

| | | | | | |
|---|---|---|---|---|---|
| Տնօրեն | Վ. Աղդալյան | | ՀՀ Երևան քաղաքի Կենտրոն վարչական շրջանի Միքայել Չայլախյան փողոցի թիվ 10/2 շենքի հարակից տարածքում ֆուտբոլի դաշտի վերակառուցման աշխատանքային նախագիծ | | |
| ՆԳԾ | Վ. Ավետիսյան | | | | |
| Նախագծեց | Տ. Հայրապետյան | | Ճարտարապետաշինարարական մաս | Փուլ / Թերթ / Թերթեր | |
| Նախագծեց | Դ. Բաբայան | | | ԱՆ / ԷL-1 / 1 | |
| ՆԳԿ | Ա. Պողոսյան | | Ընդհանուր տվյալներ | <<ՇԻՆ ԿՈՄՖՈՐՏ>> ՍՊԸ ՔՊԼ 000572 | |
| | | | | | |

## ՏԱՐԱԾՔԻ ԱՐՏԱՔԻՆ ԼՈՒՍԱՎՈՐՈՒԹՅՈՒՆ:
էլեկտրասարքավորումների, նյութերի եվ կատարվող աշխատանքների մասնագիր

| NN | ԱՆՎԱՆՈՒՄԸ | ՄԱԿՆԻՇ | ՉԱՓՄԱՆ ՄԻԱՎՈՐ | ՔԱՆԱԿ | ԾԱՆՈԹՈՒ-ԹՅՈՒՆ |
|---|---|---|---|---|---|
| 1 | 2 | 3 | 4 | 5 | 6 |
| 1 | Հենասյան կանգնակ , պողպատե խողովակ Փ108x4, L=6.7մ | | հատ | 4 | |
| 2 | Լուսատուի միաեղջյուր բարձակ, պողպատե խողովակից Փ40x3մմ, L=1.5մ | | հատ | 4 | |
| 3 | Լուսարձակ ip 63 LED 100Վտ,4000K, լուսային հոսքը 11200Լմ, ցրման անկյունը $130^0$ | | հատ | 4 | |
| 4 | Մետաղական մասերի ներկում մոխրավուն գույնի /2 անգամ/ | | մ² | 9.8 | |
| 5 | Մալուխ պղնձե ջղերով, մեկուսացված, հրակայուն, կտրվածքը 5x10մմ² | ВВГнг | մ | 39 | |
| 6 | Մալուխ պղնձե ջղերով, մեկուսացված, հրակայուն, կտրվածքը 3x10մմ² | ВВГнг | մ | 13 | |
| 7 | Մալուխ պղնձե ջղերով, մեկուսացված, հրակայուն, կտրվածքը 3x2.5մմ² | ВВГнг | մ | 36 | |
| 8 | Ճկուն պոլիէթիլենային խողովակ Ø50 | | մ | 52 | |
| 9 | Ամրան A3 Փ10 | | կգ | 16 | |
| 10 | Ներդիր մետաղական թիթեղից 200x200x8մմ | | կգ | 10.0 | |
| 11 | Բաժանարար տուփ IP63 տիպի մետաղական, անջատիչով | | հատ | 4 | |
| 12 | Շերտապողպատ 25x5մմ | | մ | 6.0 | |
| 13 | Պողպատ անկյունային 50x50x5մմ,L=1.5մ | | հատ | 4 | |
| 14 | Հենասյան հիմքի քանդում մեխանիզմով | | մ³ | 1.6 | |
| 15 | Բետոն B15 / հենայսան հիմք | | մ³ | 1.4 | |
| 16 | Մալուխի ծայրերի վերջույթ | | հատ | 20 | |
| 17 | IV կարգի գրունտի քանդում խրամուղում | | մ³ | 17.7 | |
| 18 | Հողանցման էլեկտրոդների տեղադրման համար գրունտի քանդում մեխանիզմով | | մ³ | 1.5 | |
| 19 | Ավազ (նախաշերտ, վերնաշերտ) | | մ³ | 3.8 | |
| 20 | Ազդանշանային պաշտպանիչ ժապավեն | ЛЗС-125-3,5 | մ | 52 | |
| 21 | Խրամուղու հետլիցք մշակված գրունտից և տոփանում | | մ³ | 16.2 | |
| 22 | Ավելցուկ գրունտի բարձում մեքենայի վրա և տեղափոխում 10 կմ | | մ³ | 5.2 | |

| | | |
|---|---|---|
| Տնօրեն | Վ. Առոյան | |
| ՆԳՃ | Վ. Ավետիսյան | |
| Նախագծեց | Տ. Հայրապետյան | |
| Նախագծեց | Ռ. Բաբայան | |
| ՆՓԿ | Ա. Պողոսյան | |

ՀՀ Երևան քաղաքի Կենտրոն վարչական շրջանի Միքայել Չամչյանի փողոցի թիվ 10/2 շենքի հարակից տարածքում ֆուտբոլի դաշտի վերակառուցման աշխատանքների նախագիծ

Ճարտարապետաշինարարական մաս

| Փուլ | Թերթ | Թերթեր |
|---|---|---|
| ԱՆ | ԷL-2 | 4 |

Մասնագիր

<<ՇԻՆ ԿՈՄՖՈՐՏ>> ՍՊԸ
ՔԴԼ 000572

# Արտաքին լուսավորության ցանցերի հատակագիծ Մ1:100

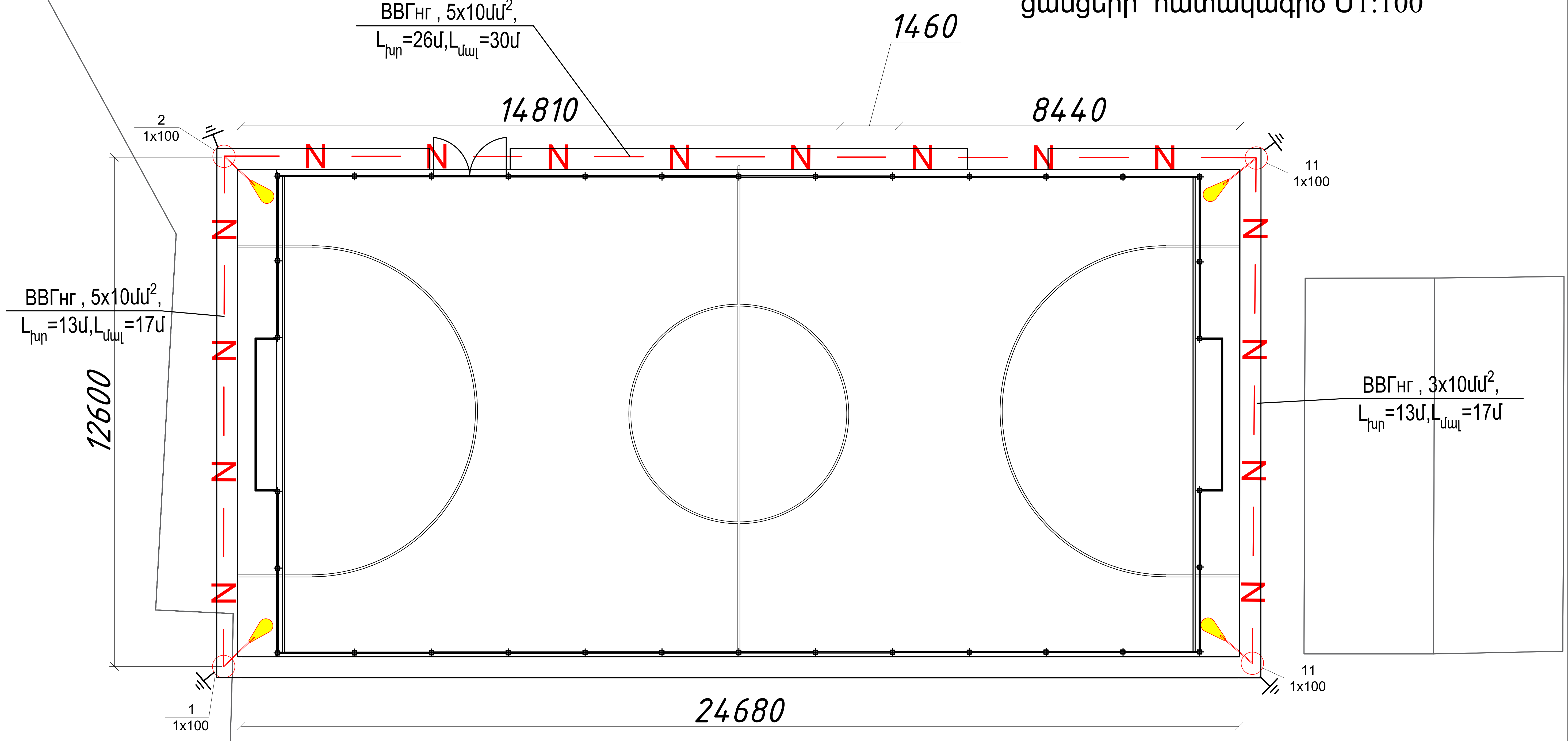


ՊԱՅՄԱՆԱԿԱՆ ՆՇԱՆՆԵՐ

Արտաքին լուսավորության հենարան 1 լուսատուով

Արտաքին լուսավորության մալուխ խրամուղում, խողովակով

| | | |
|---|---|---|
| Տնօրեն | Վ. Աղդալյան | ՀՀ Երևան քաղաքի Կենտրոն վարչական շրջանի Միքայել Չալախյան փողոցի թիվ 10/2 շենքի հարակից տարածքում ֆուտբոլի դաշտի վերակառուցման աշխատանքային նախագիծ |
| ՆԳՃ | Վ. Ավետիսյան | |
| Նախագծեց | Տ. Հայրապետյան | Ճարտարապետաշինարարական մաս — Փուլ: ԱՆ; Թերթ: EL-3; Թերթեր: 4 |
| Նախագծեց | Դ. Բաբայան | |
| ՆԳԿ | Ա. Պողոսյան | Արտաքին լուսավորության հատակագիծ Մ1:100 — <<ՇԻՆ ԿՈՄՖՈՐՏ>> ՍՊԸ ՔՊԼ 000572 |

ԱՐՏԱՔԻՆ ԼՈՒՍԱՎՈՐՈՒԹՅԱՆ ՀԵՆԱՍՅԱՆ ՀԻՄՔ

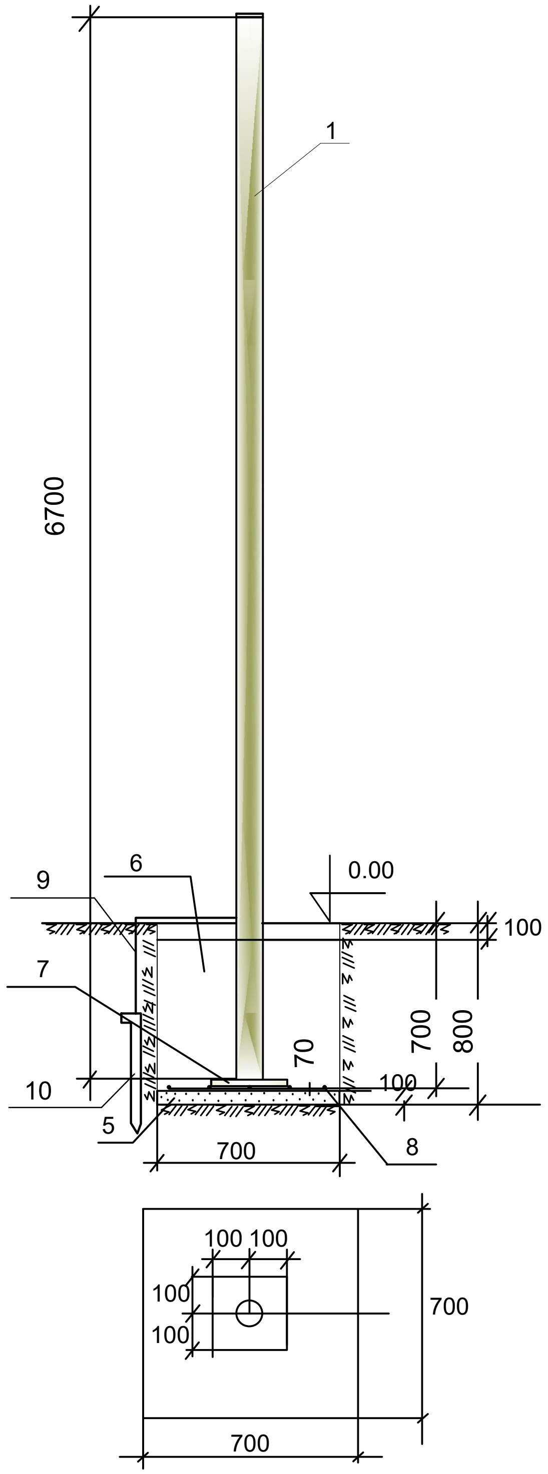


ԱՐՏԱՔԻՆ ԼՈՒՍԱՎՈՐՈՒԹՅԱՆ ՀԵՆԱՍՅԱՆ ՏԵՍՔ

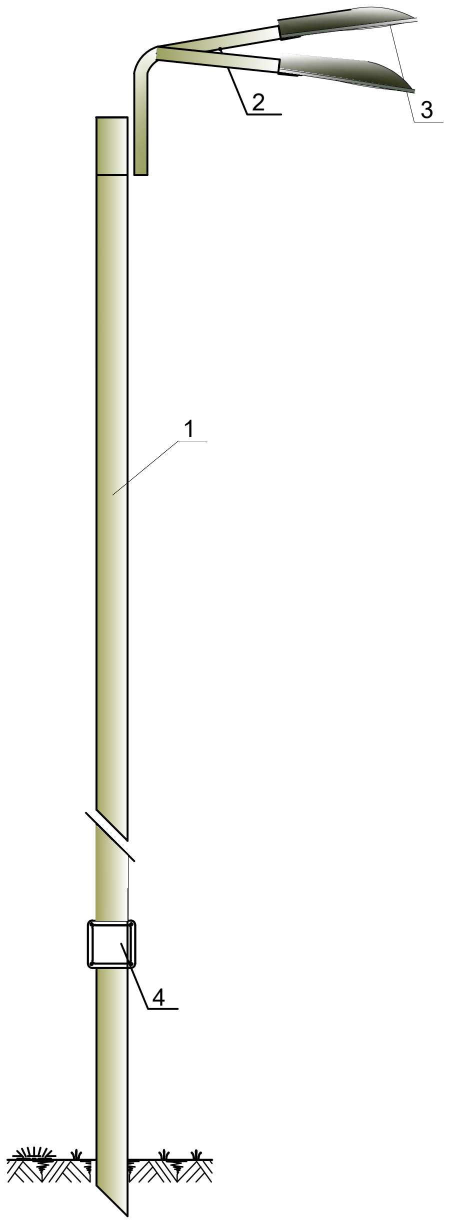


ՄԱՍՆԱԳԻՐ 1 ՀԵՆԱՍՅԱՆ ՀԱՄԱՐ

| Հ/Հ | Ա Ն Վ Ա Ն ՈՒ Մ | ՄԱԿՆԻՇ | ՉԱՓԻ ՄԻԱՎՈՐ | ՔԱՆԱԿ |
|---|---|---|---|---|
| 1 | Յենասյուն պողպատյա Φ108x4, L=6.7մ | | հատ | 1 |
| 2 | Միաեղջյուր/երկեղջյուր/ Բարձակ 40x3, L=1.5մ | | հատ | 1 |
| 3 | Արտաքին լուսավորման լուսատու | LED | հատ | 1 |
| 4 | Բաժանարար տուփ՝ IP63 մետաղական | | հատ | 1 |
| 5 | Ավազ | | $մ^3$ | 0.05 |
| 6 | Բետոն B15 դասի | | $մ^3$ | 0.35 |
| 7 | Մետաղական թիթեղ 200x200x8մմ | | հատ/կգ | 1/2.5 |
| 8 | Ամրան A3 Φ10 | | հատ/կգ | 1/4.0 |
| 9 | Շերտապողպատ 25x5մմ, L=1.5մ | | հատ | 1 |
| 10 | Պողպատ անկյունային 50x50x5մմ, L=1.5մ | | հատ | 1 |

ԽՐԱՄՈՒՂՈՒ ԿՏՐՎԱԾՔ -

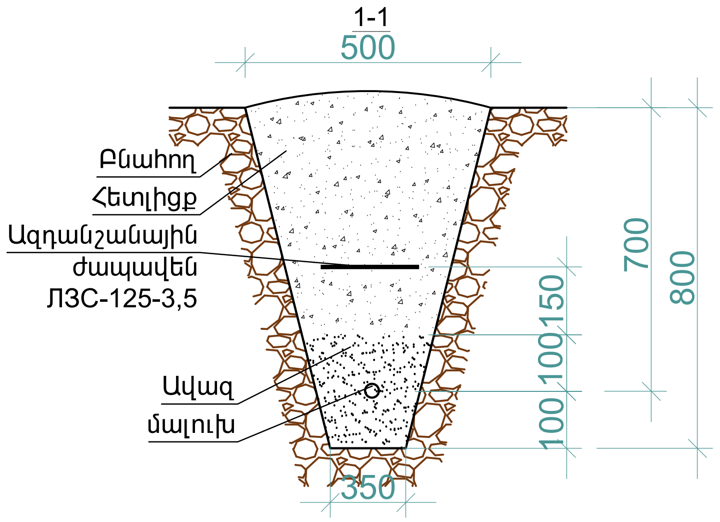


| | | | | | |
|---|---|---|---|---|---|
| Տնօրեն | Վ. Աղդայան | | ՅՅ Երևան քաղաքի Կենտրոն վարչական շրջանի Միքայել Չայլախյան փողոցի թիվ 10/2 շենքի հարակից տարածքում ֆուտբոլի դաշտի վերակառուցման աշխատանքային նախագիծ | | |
| ՆԳՃ | Վ. Ավետիսյան | | | | |
| Նախագծեց | Տ. Յայրապետյան | | Ճարտարապետաշինարարական մաս | Փուլ | Թերթ | Թերթեր |
| Նախագծեց | Դ. Բաբայան | | | ԱՆ | ԷL-4 | 4 |
| ՆԳԿ | Ա. Պողոսյան | | Արտաքին լուսավորության հենարան: Խրամուղու կտրվածքներ | <<ՇԻՆ ԿՈՄՖՈՐՏ>> ՍՊԸ ՔՊԼ 000572 | | |
| | | | | | |